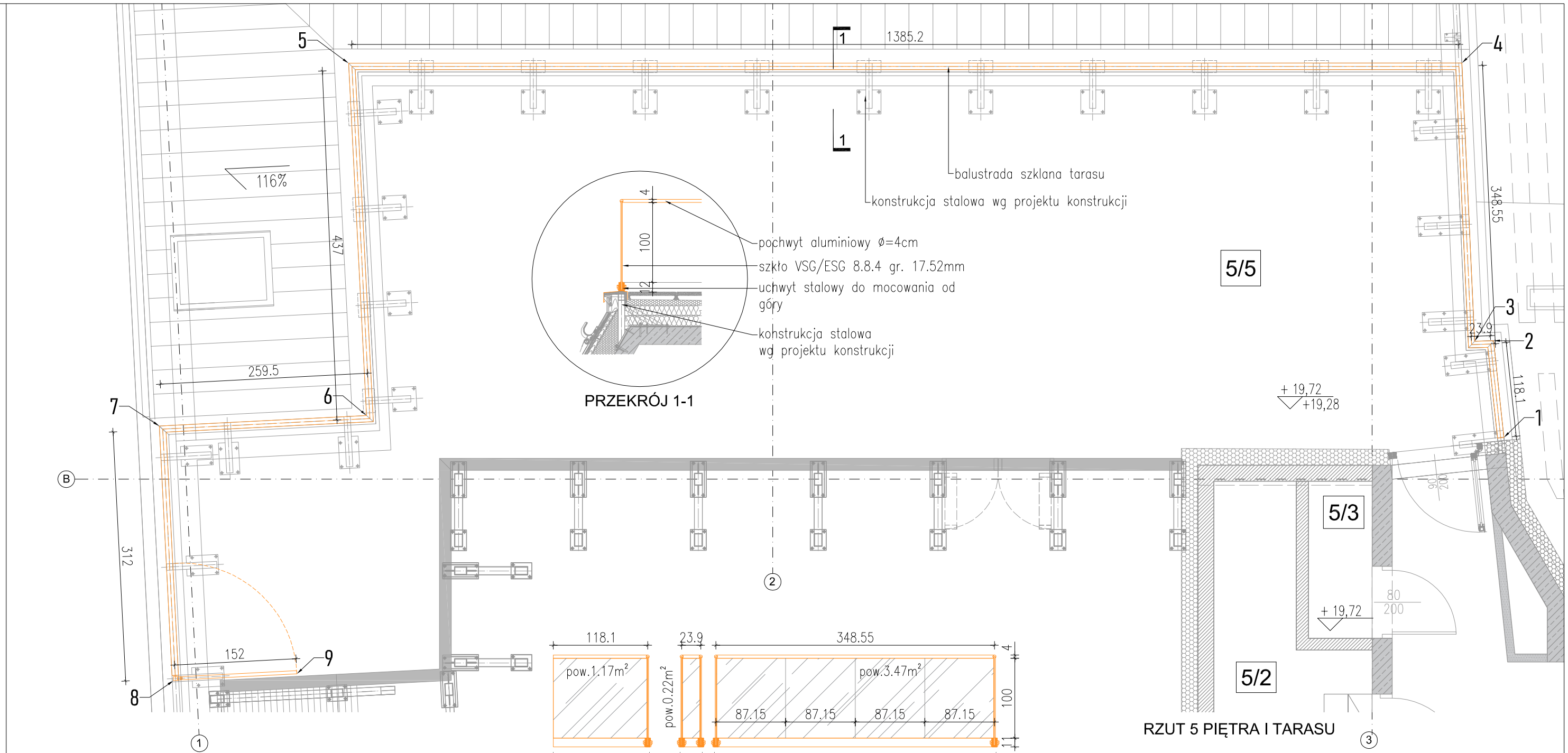


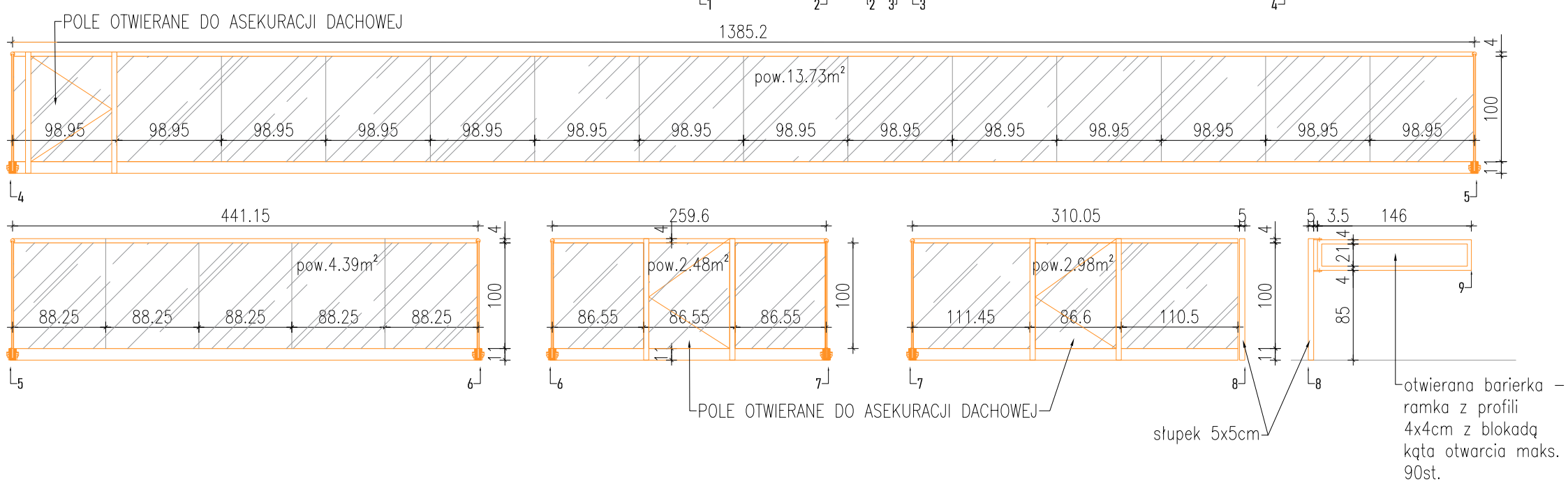


UWAGA:
WYMIARY SPRAWDZIĆ NA BUDOWIE
PRZED WYKONANIEM BALUSTRAD NALEŻY WYKONAĆ OBMIAR Z NATURY ORAZ DOKUMENTACJĘ WARSZTATOWĄ, KTÓRĄ NALEŻY UZGODNIĆ Z PROJEKTANTEM.

| | |
|---|---|
| INWESTOR | UNIWERSYTET WROCŁAWSKI<br>pl. Plac Uniwersytecki 1, 50-137 Wrocław |
| | ARCHITEKT S.C. PRACOWNIA PROJEKTOWA<br>50-037 Wrocław ul. Kościuszki 3/6<br>tel.: 071-34 338 03 email: biuro@architektsc.pl |
| NAZWA ZAMIERZENIA BUDOWLANEGO | "PRZEBUDOWA I ROZBUDOWA ZESPOŁU BUDYNKÓW INSTYTUTU HISTORYCZNEGO UNIWERSYTETU WROCŁAWSKIEGO PRZY UL. SZEWSKIEJ 49 / UL. KUŹNICZEJ 29A i B WE WROCŁAWIU WRAZ Z PRZYŁĄCZAMI" |
| OBIEKT | BUDOWA BUDYNKU INSTYTUTU HISTORYCZNEGO UNIWERSYTETU WROCŁAWSKIEGO ORAZ BUDOWA CENTRUM WSPÓŁPRACY POLSKO-UKRAIŃSKIEJ Z CZĘŚCIĄ DYDAKTYCZNĄ I BIBLIOTEKĄ WYDZIAŁU NAUK HISTORYCZNYCH I PEDAGOGICZNYCH UNIWERSYTETU WROCŁAWSKIEGO PRZY UL. KUŹNICZEJ 29B WE WROCŁAWIU. |
| ADRES | Wrocław ul. Kuźnicza 29b. dz.nr 47 cz. dz. nr 48, 49, 46/2, 22/2 AM 26 obręb Stare Miasto |

| | | | | |
|---|---|---|---|---|
| specjalność ARCHITEKT. | projektant | Juliusz Modlinger | upr. 206/83/WBPP | |
| | sprawdz. | Marek Wołyniec | upr. 5/85/UW | |
| RYSUNEK | BALUSTRADA TARASU | | | 1:50 |
| 2024.11.18 | PROJEKT WYKONAWCZY | | | RYS.Z13G |