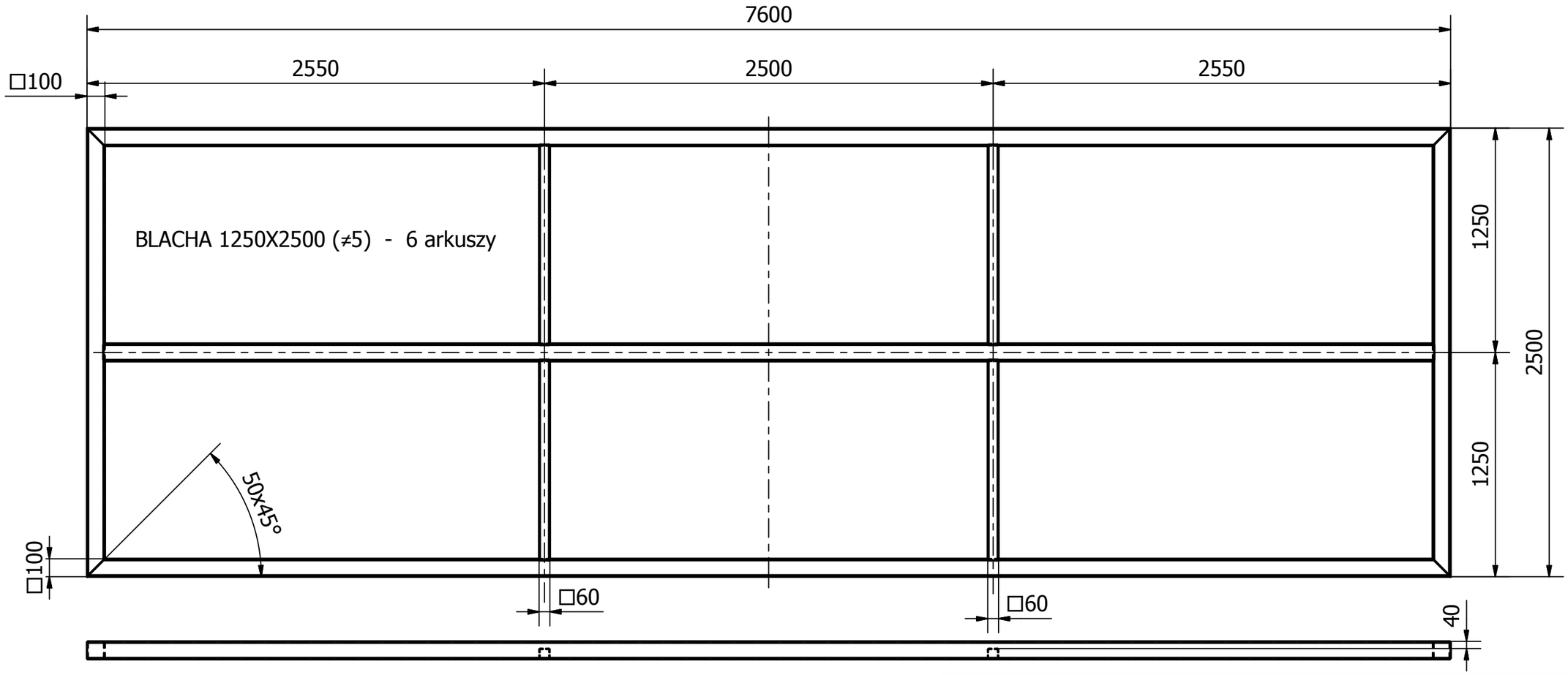

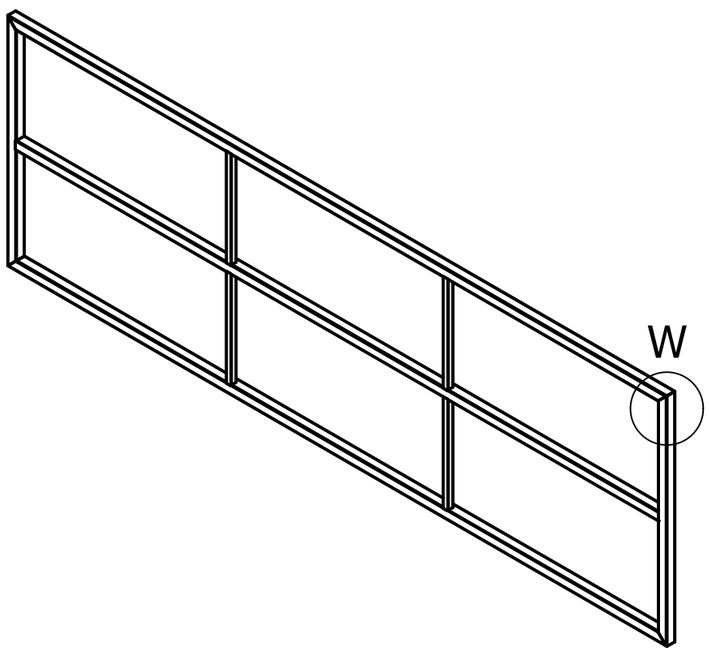

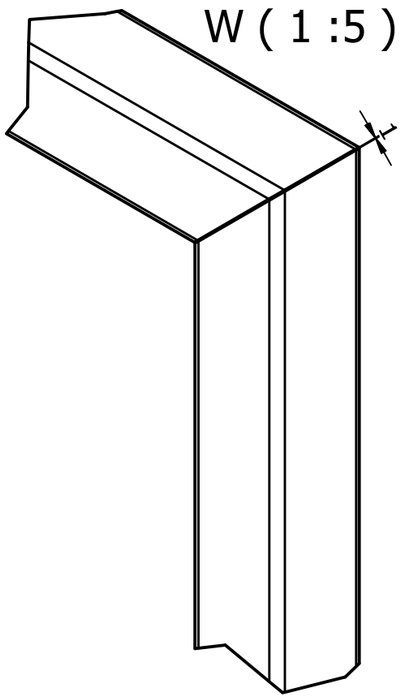

LISTA CZĘŚCI

ELEMENT	ILOŚĆ	NR CZĘŚCI	OPIS
1	15200 mm	ISO 12633-2 - 100x100x6 - 7600	KSZTAŁTOWNIK
2	5000 mm	ISO 12633-2 - 100x100x6 - 2500	KSZTAŁTOWNIK
3	7500 mm	ISO 12633-2 - 100x100x6 - 7500	KSZTAŁTOWNIK
4	4800 mm	ISO 12633-2 - 60x60x4 - 1200	KSZTAŁTOWNIK
5	6szt	BLACHA ŁEZKOWA 1250X2500X5	BLACHA

Created by ZW3D

CRISTAL
45-920 OPOLE UL. PODLEŚNA 19

		Imię i Nazwisko	Podpis	Data
Skala 1:20(1:40)				
Format A3	Projektował	K. Hartyn Leszczyński		10.05.25r.
Materiał wg normy	Kreślił	K. Hartyn Leszczyński		10.05.25r.
Masa 1250 kg	Zatwierdził	K. LESZCZYŃSKI		

Zamawiający

Tytuł projektu
RAMA SNCR

Nazwa rys.
RYSUNEK WYKONAWCZY

Nr rys.
PO_920

WSZELKIE PRAWA KOPIOWANIA I ROZPOWSZECHNIANIA BEZ ZDOGY AUTORA ZASTRZEZONE