PROJEKT BUDOWLANY SIECI WODOCIĄGOWEJ I KANALIZACJI SANITARNEJ

Miejsce budowy: **Sieć wodociągowa**: Cerekwica dz. 101/11, 102, 121, 116, 125/2
Sieć kanalizacji sanitarnej: Cerekwica dz. 102, 101/11, 101/24

Egz. 4

Inwestor: Przedsiębiorstwo Usług Komunalnych Sp. z o.o.
ul. Topolowa 6, Bytkowo
62-090 Rokietnica

Projektował: inż. Piotr Berlik
upr. Nr WKP/0268/POOS/04

STAROSTWO POWIATOWE
w Poznaniu
STAROSTA POZNAŃSKI
Załącznik do decyzji
Nr 5958/15
z dn. 07-12-2015

Rokietnica, wrzesień 2015

Zawartość opracowania

Zał. nr 1 Opis techniczny

Zał. nr 2 Uzgodnienia

1. Odpis warunków technicznych podłączenia do sieci wodociągowej i kanalizacji sanitarnej wydane przez Przedsiębiorstwo Usług Komunalnych Sp. z o.o. w Rokietnicy Nr 66/WTW/2013 z dnia 08.05.2013r., Nr 35/WTK/2013 z dnia 08.05.2013r.
2. Decyzja o lokalizacji inwestycji celu publicznego RG.6733.33.2013 z dnia 04.10.2013 roku wydana przez Wójta Gminy Rokietnica
3. Uzgodnienie z Zespołem Uzgadniania Dokumentacji Projektowej z Poznaniu Opinia Nr 4140/2013 z dnia 18.12.2013r.

Zał. nr 3 Część graficzna

OPIS TECHNICZNY

do projektu budowlanego na wykonanie sieci wodociągowej i kanalizacji sanitarnej wraz z wytykami w ul. Żwirowej i Swojskiej w miejscowości Cerekwica, gm. Rokietnica.

I. Podstawa opracowania

1. Warunki techniczne podłączenia do sieci wodociągowej i kanalizacji sanitarnej wydane przez Przedsiębiorstwo Usług Komunalnych Sp. z o.o. w Rokietnicy, ul. Pocztowa 3A.
2. Zlecenie inwestora.
3. Mapy zasadnicze w skali 1: 500 opracowane przez uprawnionego geodetę stan aktualny na dzień 09.02.2015 r. i 23.03.2015
4. Decyzja o lokalizacji inwestycji celu publicznego RG.6733.14.2015 z dnia 18.05.2015 roku wydana przez Wójta Gminy Rokietnica.
5. Decyzja na lokalizację w pasie drogowym urządzenia lub budowli niezwiązanej z infrastrukturą drogową Nr RI.7230.229.2015 Wójta Gminy Rokietnica z dnia 07.08.2015r.
6. Protokół NR GKG.4171.2681.2015 z dnia 01.09.2015 z narady koordynacyjnej dotyczącej uzgodnienia usytuowania sieci uzbrojenia terenu.
7. Warunki techniczne Wykonania i odbioru Robót Budowlano-Montażowych.
8. Wytyczne techniczne projektowania sieci wodociągowych i kanalizacyjnych.
9. Obowiązujące normy i normatywy techniczne.
10. Wizja lokalna w terenie.

II. Przedmiot i zakres opracowania

Przedmiotem niniejszego projektu jest przedstawienie rozwiązania budowy sieci wodociągowej i w ulicy Żwirowej mające na celu poprawę jakości zaopatrzenia w wodę północnej części Cerekwicy. Projekt zawiera również wykonanie kanalizacji sanitarnej w ulicy Swojskiej. Stanowi to kontynuację rozbudowy sieci w miejscowości Cerekwica.

III. Warunki geologiczno – inżynierskie

Podstawowymi gruntami są gliny piaszczyste, gliny oraz piaski gliniaste.
Należy przyjąć że w niesprzyjających warunkach atmosferycznych charakteryzujących się dużą ilością opadów w okresach poprzedzających wykonanie inwestycji oraz w czasie jej trwania poziom wody gruntowej może występować już na głębokości 1,0 – 1,2 m. Fakt ten należy uwzględnić przy projektowaniu technologii oraz kosztach inwestycji. W trakcie układania rurociągów należy uwzględnić odwodnienie wykopów przy pomocy igłofiltrów.
Na podstawie wykonanych wierceń oraz przeprowadzonej analizy istniejących warunków gruntowo wodnych podłoża można przedstawić następujące wnioski i zalecenia:
Przy posadawianiu przewodów kanalizacyjnych i wodociągowych poniżej stabilizującego się zwierciadła wody należy zaprojektować system umożliwiający obniżenie zwierciadła wody na czas prowadzonych robót ziemnych. W tym celu proponuje się wykorzystanie zestawu igłofiltrów bądź drenażu roboczego.

IV. Sieć wodociągowa

Sieć wodociągową wykonać z rur PE 100 PN 10 SDR 17 o średnicy 160 x 9,5 mm. Długość projektowanej sieci to 895,00 m.
Odcinek projektowanej sieci wodociągowej włączony z jednej strony do sieci wodociągowej w ulicy Żwirowej (W3), natomiast z drugiej do istniejącej sieci w ulicy Przecławskiej (W4) d.

Na projektowanej sieci wodociągowej zabudowanych zostanie 5 hydrantów naziemnych o średnicach 80 mm.
Włączenie do istniejących sieci w projektowanych węzłach wodociągowych wykonać poprzez zamontowanie trójników żeliwnych kołnierzowych oraz zasuw żeliwnych kołnierzowych z miękkim uszczelnieniem klina po każdej stronie trójnika. W każdym z węzłów zamontowane zostaną po trzy zasuwy zgodnie z załączonym schematem węzłów wodociągowych.
Zgodnie z Decyzją Nr RI.7230.229.2015 Wójta Gminy Rokietnica pomiędzy ulicami Sosnową, a Topolową wykonać metodą przewiertu sterowanego rurą PE TS o średnicy 160 mm (rura stanowić będzie rurę przewodową).
Długość przewiertu 60,5 m.
Na zasuwach zabudować obudowy wraz ze skrzynkami żeliwnymi zabezpieczonymi płytami betonowymi.
Schemat montażowy węzłów wodociągowych przedstawiony został w załączniku graficznym nr 7.
Na sieci wodociągowej zaprojektowano 5 hydrantów p.poż. o średnicach 80 mm każdy. Przed hydrantami zamontować zasuwy żeliwne kołnierzowe o średnicy 80 mm. Zasuwy wyposażyć w obudowę do zasuw, oraz skrzynkę żeliwną z płytą betonową. Z uwagi na brak utwardzonej nawierzchni na drodze bezwzględnie zamontować należy obudowy teleskopowe, których wysokość po wykonaniu utwardzonej nawierzchni będzie można dostosować do wykonanej nawierzchni. Łączenie rur wykonać metodą zgrzewów doczołowych i przy pomocy muf elektrooporowych.
Rury układać na 15 cm warstwie podsypki piaskowej a następnie obsypać i zasypać 30 cm warstwą piasku ponad wierzch rury. Warstwy obsypki i zasypki zagęścić. Na zasypce ułożyć taśmę lokalizacyjną o szerokości 55 mm z zatopionym drutem (kolor taśmy niebieski). Taśmę za pomocą wtopionych w nią drutów połączyć z metalową obudową zasuw. Taśma ta umożliwia dokładną lokalizację rur z tworzyw sztucznych przy użyciu standardowego aparatu do lokalizacji uzbrojenia podziemnego. Wodociąg układać na głębokości 1,5 m ponad wierzch rury poniżej poziomu terenu. Przy prowadzeniu robót należy zachować obowiązujące przepisy BHP. Sieć wodociągową w stanie odkrytym należy wyprzedzająco zgłosić do Przedsiębiorstwa Usług Komunalnych w Rokietnicy w celu dokonania odbioru technicznego przy udziale wykonawcy. Sieć w stanie odkrytym zgłosić geodecie uprawnionemu celem wykonania inwentaryzacji powykonawczej. Inwentaryzację powykonawczą przekazać przedstawicielowi PUK Rokietnica przy odbiorze lub dostarczyć w ciągu 14 dni od daty odbioru.

V. Sieć kanalizacji sanitarnej

1. Rurociągi grawitacyjny

Zaprojektowano dwa rurociągi grawitacyjne o średnicy 200 mm.
Odcinek SW-S4 włączony zostanie do sieci kanalizacji sanitarnej o średnicy 250 mm w ulicy Żwirowej poprzez studnię SW zabudowaną na tym rurociągu. Do studni S4 na głębokości około 1,3 m włączony zostanie rurociąg tłoczny o średnicy 90 mm z projektowanej pompowni ścieków.
Długość tego odcinka to 115,00 m.
Odcinek Pompownia – S5 włączony zostanie bezpośrednio do projektowanej pompowni ścieków.
Długość tego odcinka to 271,50 m
Całkowita długość projektowanej sieci kanalizacji sanitarnej grawitacyjnej to 386,50 m.

Projektowany rurociąg wykonany zostanie z rur PVC o średnicy 200 mm wykonanych z rur PVC -U SN8 szereg SDR 34 (S16.7) kielichowych łączonych na uszczelki gumowe. Na sieci zbudować studnie rewizyjne betonowe (11 sztuk) o średnicy minimum 1000 mm.
Do w/w sieci włączyć należy wytyki kanalizacji sanitarnej PVC o średnicy 160 mm.

2. Studzienki kanalizacyjne

Celem sprawdzania działania, eksploatacji zaprojektowano studzienki kanalizacyjne połączeniowe i przelotowe.

Zaprojektowano:
Osiem studni betonowych BS Ø 1000 i zastosowano włazy żeliwne D-400 kN z wypełnieniem betonowym,

Studzienki betonowe

We wszystkich przypadkach zastosowano studzienki betonowe.

Zaprojektowano, studzienki kanalizacyjne betonowe BS z kręgów łączonych na uszczelkę.

Studnie wykonane z wodoszczelnego (W8), mało nasiąkliwego (poniżej 4%), i mrozoodpornego (F-150) betonu, klasa nie mniejsza niż C40/50.

Włazy żeliwne mają być wykonane jako żeliwne z wypełnieniem betonowym bez otworów wentylacyjnych, dwu- lub cztero-otworowe

Studzienki betonowe należy wykonać na indywidualne zamówienie, zgodnie z rzeczywistym przebiegiem sieci kanalizacyjnych. Studzienki powinny mieć fabrycznie wklejone przejścia szczelne do podłączenia kanałów pod kątem wynikającym ze spadku kanalizacji.

Studzienki kanalizacyjne posadawiać na warstwie 15 cm chudego betonu.

Przejścia kanałów przez ściany studzienek, muszą być wykonane jako szczelne w stopniu uniemożliwiającym infiltrację wody gruntowej i eksfiltrację ścieków.

Posadowienie komina należy wykonać na kręgu stożkowym w takim miejscu, aby pokrywa włazu znajdowała się nad spocznikiem o największej powierzchni.

Dno studzienki jest elementem prefabrykowanym, betonowym, stanowiącym monolityczne połączenie kręgu i płyty dennej.

Niweleta dna kinety i spadek podłużny dostosowywane są do spadku kanałów dopływowych i kanału odpływowego.

Poziom włazu w powierzchni utwardzonej powinien być z nią równy, w terenie nieutwardzonym zamontować wokół opaskę betonową 1,5x1,5 o grubości 20cm, zbrojoną stalą ożebrowaną

W ścianie komory roboczej oraz komina włazowego należy zamontować mijankowo stopnie złazowe w dwóch rzędach, w odległościach pionowych 0,30m i w odległości poziomej osi stopni 0,3 Om.

Wysokość osadzenia włazu kanałowego na poziomie jezdni lub gruntu, dopasować za pomocą pierścieni dystansowych, łączonych za pomocą zaprawy betonowej o grubości warstwy połączeniowej do lOmm.

Przy wysokości komory roboczej studzienki powyżej 3m, w studzienkach o średnicy 1200mm, stosować płyty pośrednie(redukcyjne).

W przypadku włączenia kanału na wysokości ponad 0,5m nad dnem kinety, należy zastosować zewnętrzne rury spadowe; w przypadkach gdzie kąty wejścia kanałów nie

pozwolą na wejście z rurami spadowymi do kinety, można z rur spadowych zrezygnować stosując wewnątrz stalowy deflektor ukierunkowujący przepływ ścieków, w studzienkach o dużych średnicach głównych rur przewodowych, rury spadowe można wprowadzić ponad kinetę rury przewodowej.
Kaskady wykonać z rur i kształtek z materiału z jakiego zrobiona jest sieć kanalizacyjna w obudowie z chudego betonu. Powierzchnie zewnętrzne kaskady zaizolować 2x abizol (R+Pg).
Studzienki typu BS wykonywane są z następujących prefabrykatów:
- dno studni betonowe,
- kręgi betonowe,
- zwężki redukcyjne betonowe,
- płyty pokrywowe żelbetowe,
- płyty pośrednie (redukcyjne) żelbetowe,
- pierścienie dystansowe betonowe.

Podstawowe elementy wyposażenia studzienki, to:
- komora robocza,
- przejścia kanałów przez ściany studzienki,
- przykrycie,
- stopnie włazowe.

3. Rurociąg tłoczny

Rurociąg tłoczny z projektowanej pompowni ścieków włączony zostanie do projektowanej studni betonowej S4 na wysokości dz. 101/52.
Długość projektowanego rurociągu tłocznego to 76,50 m. Rurociąg w studni zakończyć kolanem skierowanym w stronę lustra ścieków. Rurociąg wykonany zostanie z rur PE 100 PN10 SDR 17 o średnicy 90x5,4 mm. Ułożony zostanie na głębokości 1,4 m ppt.
Rury układać na 15 cm podsypce piaskowej. Rury, kształtki, studnie muszą posiadać atesty i certyfikaty dopuszczające do stosowania w budownictwie. Po wykonaniu montażu rurociągów należy ręcznie wykonać obsypkę rurociągów piaskiem do wysokości 30 cm powyżej górnej ścianki rurociągu w celu niedopuszczenia do jego uszkodzenia. Szczególną uwagę należy zwrócić na zagęszczenie wykopu pod innymi odkrytymi elementami uzbrojenia podziemnego tj. przewodami gazowymi, kablami energetycznymi i telekomunikacyjnymi, by w czasie zasypywania wykopu nie doszło do ich uszkodzenia. Pozostałą część wykopu zasypać mechanicznie warstwami grubości około 30 cm, które należy zagęścić. Całość robót ziemnych prowadzić zgodnie z PN-B-10736.

4. Pompownia ścieków

Dobrano kompletną pompownię ścieków z polimerobetonu firmy Instalcompact Sp. z o.o., typ PS-IC 2 SW.185D.418.65/65 PB.P.120/4,06 o średnicy wewnętrznej 1200 mm o wysokości całkowitej zbiornika od poziomu posadowienia do rzędnej włazu 4060 mm wyposażoną w dwie pompy z wirnikiem typu VORTEX.
Montaż pompowni wykonuje się w odwodnionym wykopie na wyrównanej i zagęszczonej posypce piaskowej. W trakcie zasypywanie wykonuje się podłączenie kanalizacji sanitarnej grawitacyjnej, piony nawiewne i wywiewne oraz przepust kablowy. Wewnątrz montuje się kolano sprzągające, prefabrykowaną instalację tłoczną i prowadnice. Montaż pompy następuje z poziomu terenu poprzez zsunięcie pompy po prowadnicach i samoczynne połączenie montuje się wyłączniki pływakowe. W pobliżu pompowni stawia się szafkę sterowniczą.

Szczegóły budowy pompowni oraz widoki szafki sterowniczej oraz opisy pracy pompowni zamierzone są w załączonych poniżej materiałach firmy Instalcompact Sp. z o.o. Dopuszcza się zastosowanie pompowni innego producenta ale o parametrach takich jak w/w przepompownie firmy Instalcompact Sp. z o.o

ZAPROJEKTOWANO MONOLITYCZNĄ POMPOWNIĘ ŚCIEKÓW TYPU INSTALCOMPACT Sp. z o.o.

Zestawienie parametrów dobranych pompowni (TABELA 1)

Lp.	Typ pompowni	Rodzaj wirnika	Liczba pomp	średnica rurociągu	Średnica wewnętrzna zbiornika / całkowita wys. zbiornika
			[szt]	mm	mm
P1	**PS – IC 2 SW.185D.418.65/65 PB.P.120/4,06m**	Vortex	2	90	1200 / 4060*

*szacunkowa wysokość zbiornika

Pompownię należy dostarczyć jako kompletne, monolityczne urządzenie wykonane w warunkach stabilnej produkcji na hali producenta. Na budowie dopuszcza się jedynie montaż szafy sterowniczej, systemu wentylacji oraz zapuszczenie pompy.

Elementy wyposażenia zbiornikowej pompowni (TABELA 2)

l.p.	Nazwa elementu	Ilość el	materiał
	Wyposażenie standardowe		
1.	Zbiornik pompowni – **monolityczny wykonany w technologii bezotworowej gwarantującej najwyższą ochronę przed skażeniami.**	1 kpl	Polimerobeton
2.	Właz kwadratowy jednoskrzydłowy z zamkiem oraz zabezpieczeniem	1 szt.	Stal kwasoodporna1.4301
3.	System wentylacji grawitacyjnej, nawiewno-wywiewnej – typu instalcompact; zblokowany system „rura w rurze" eliminujący dwa otwory w pokrywie	1 kpl	PCV
4.	Szafka sterowniczo-zasilająca IP 54 – do montażu na płycie pompowni	1 szt.	-
5.	*Sonda hydrostatyczna w osłonie tworzywowej*	1 szt.	Stal kwasoodporna
6.	Kable zasilające pomp i sterownicze sondy w obrębie zbiornika	2 kpl	-

7.	Przekaźnik programowalny	1 kpl.	-
8.	Sygnalizator optyczny	1 kpl.	-
9.	Kolano stopowe sprzęgające	2 szt.	żeliwo
10.	Łańcuch do opuszczania i wyciągania pompy	2 szt.	Stal kwasoodporna1.4301
11.	Prowadnice	2 kpl.	Stal kwasoodporna1.4301
12.	Orurowanie wewnątrz pompowni z śrubami, kołnierzami ze stali kwasoodpornej. Spawy wykonane są maszynowo metodą TIG przy użyciu głowicy zamkniętej do spawania orbitalnego w osłonie argonowej. Spawy udokumentowane wydrukiem parametrów spawania.	2szt.	Stal kwasoodporna1.4301
13.	Łącznik poziomy rurociągu	1 szt.	-
14.	Zawór zwrotny kulowy (DN zgodnie z tabelą nr 1)	2 szt.	żeliwo
15.	Zasuwa odcinająca klinowa (DN zgodnie z tabelą nr 1) *obsługiwana z poziomu pokrywy zgodnie z wymaganiami Rozporządzenia MGPiB w sprawie bezpieczeństwa i higieny pracy w oczyszczalniach ścieków Dz. U. 93.96.438*	2 szt.	żeliwo
16.	**System zamykania zasuw z poziomu terenu typu Instalcompact**	2 kpl	Stal kwasoodporna1.4301
17.	**Klucz do zasuw**	1 szt	-
18.	System podpór i zamocowań	2 kpl	Stal kwasoodporna1.4301
19.	Drabinka do dna zbiornika z wysuwanym podchwytem	1 szt.	Stal kwasoodporna1.4301
20.	Przyłącze do płukania z nasadą do przyłączenia węża	1 szt	-

1. OPIS TECHNICZNY POMPOWNI ŚCIEKÓW

1. Rozwiązania konstrukcyjne

- wszystkie spoiny są wykonane w technologii właściwej dla stali kwasoodpornej (metodą TIG, przy użyciu głowicy zamkniętej do spawania orbitalnego w osłonie argonowej lub automatu CNC),
- piony tłoczne wewnątrz pompowni są wykonane ze stali kwasoodpornej 1.4301 wg PN-EN 10088-1,
- piony tłoczne łączone są kołnierzami ze stali kwasoodpornej 1.4301 wg PN-EN 10088-1,
- trójnik orłowy zapewniający minimalne straty hydrauliczne, wykonany ze stali kwasoodpornej 1.4301 wg PN-EN 10088-1,
- prowadnice pomp są wykonane ze stali kwasoodpornej 1.4301 wg PN-EN 10088-1,

- wszystkie połączenia śrubowe (śruby, nakrętki, podkładki) są wykonane ze stali kwasoodpornej 1.4301 wg PN-EN 10088-1,
- wszystkie elementy kotwiące konstrukcje nośne i wsporcze do obudowy wykonane są w całości ze stali kwasoodpornej 1.4301 wg PN-EN 10088-1,
- armatura zwrotna - zawory zwrotne kulowe kołnierzowe z kulą gumowaną pokryte trwałą farbą epoksydową odporną na działanie ścieków,
- armatura odcinająca- zasuwy odcinające klinowe kołnierzowe miękkouszczelnione z klinem gumowanym, pokryte trwałą farbą epoksydową odporną na działanie ścieków,
- zasuwy zamontowane są na poziomym odcinku rurociągów tłocznych, aby umożliwić ich otwieranie i zamykanie z poziomu terenu bez konieczności wchodzenia do komory pompowni (zgodnie z Rozporządzeniem MGPiB Dz. U. 93.96.438),
- obsługę zasuw z poziomu terenu umożliwia specjalnej konstrukcji przegub wykonany całkowicie ze stali kwasoodpornej 1.4301 wg PN-EN 10088-1,
- wszystkie uszczelki dla połączeń kołnierzowych są wykonane z gumy odpornej na działanie ścieków,
- drabinka umożliwia zejście na dno zbiornika i posiada szerokość zgodną z normą PN-80 M-49060 (co najmniej 30 cm), wykonana ze stali kwasoodpornej 1.4301 wg PN-EN 10088-1,
- w przypadku wysokości zbiornika przekraczającej 6000 mm. Zgodnie z Rozporządzeniem MGPiB Dz. U. 93.96.438, pompownia zostanie wyposażona w otwierany podest technologiczny, wykonany ze stali kwasoodpornej1.4301 wg PN-EN 10088-1,.
- pompownia jest wyposażona we właz prostokątny, zapewniający swobodny montaż i demontaż pomp (zgodnie z Rozporządzeniem MGPiB Dz. U. 93.96.438), (górne uchwyty prowadnic pomp znajdują się w świetle włazu),
- właz wykonany z materiałów odpornych na korozję w agresywnym środowisku -stal kwasoodporna 1.4301 wg PN-EN 10088-1, zabezpieczony zamkiem przed otwarciem przez osoby niepowołane,
- wymiar włazu i jego lokalizacja na płycie obudowy umożliwiają swobodny montaż i demontaż pomp zgodnie z Rozporządzeniem MGPiB Dz. U. 93.96.438,
- właz wyposażony jest w blokadę uniemożliwiającą samoczynne jego zamknięcie w trakcie obsługi pompowni,
- w celu uniemożliwienia pojawienia się różnych potencjałów i niebezpiecznych napięć na przedmiotach metalowych (drabinka, podest, prowadnice, korpusy silników pomp), zastosowano połączenia wyrównawcze,
- przewód wyrównawczy należy prowadzić od punktu do punktu z końcowym podłączeniem do głównej szyny ekwipotencjalnej.

2. Rozdzielnia sterująca z układem sterowania

- obudowa metalowa, malowana proszkowo, posiada stopień ochrony nie mniejszy niż IP 54,
- posiada podwójne drzwi zamykane na zamki z wkładką patentową
- spełnia wymagania dyrektywy niskonapięciowej (2006/95/WE) oraz kompatybilności elektromagnetycznej (89/336/EWG)-posiada znak CE,
- wyposażenie rozdzielni sterującej – typ sterownika zależny od zaprojektowanego standardu sterowania.
  - rozłącznik główny,

- zabezpieczenie zwarciowe dla każdej pompy,
- zabezpieczenie przeciążeniowe dla każdej pompy,
- dla mocy silników <5,5 kW po jednym styczniku do załączenia każdej z pomp (połączenie bezpośrednie), a dla mocy silników pomp >5,5 kW – po trzy styczniki (przełącznik gwiazda-trójkąt),
- przełączniki pracy pomp: tryb automatyczny –z kontrolą suchobiegu, tryb ręczny z kontrolą suchobiegu,
- wyłączniki zabezpieczenia termicznego silników pomp (w zależności od wyposażenia pompy),
- grzałka z termostatem
- sonda do ciągłego pomiaru poziomu umieszczona w rurze osłonowej PVC, zamontowana w zbiorniku pompowni ścieków
- pływak zabezpieczający pompownię przed przepełnieniem z 2 przekaźnikami czasowymi
- wyłącznik krańcowy do kontroli otwarcia drzwi rozdzielni

3. Pompy:

- pompy są tak dobrane aby jedna z nich zapewniała 100% wymaganej wydajności, a druga stanowiła jej rezerwę;
- korpus pompy z żeliwa jest zabezpieczony trwałą żywicą epoksydową, odporną na korozyjne oddziaływanie ścieków
- zblokowany z pompą silnik ze stopniem ochrony IP68, z klasą izolacji F, rodzaj pracy S1, zasilanie prądem zmiennym 3-fazowym, 400V+10%, 50 Hz, musi być naprawialny – z możliwością przewinięcia poza fabryką pomp. Silniki o mocy nominalnej powyżej 4,5 kW muszą mieć możliwość rozruchu gwiazda – trójkąt. Temperatura medium do 40°C.
  Zabezpieczenia silnika: bimetal lub termistor w uzwojeniach stojana

- pompy są wyposażone w łańcuch wykonany ze stali kwasoodpornej 1.4301 wg PN-EN 10088-1,
- pompy pracują naprzemiennie, a w sytuacjach zwiększonego dopływu przechodzą w tryb pracy równoległej.

4. Obudowa pompowni ścieków polimerobeton

Mając na uwadze zapewnienie najwyższego standardu ochrony przed skażeniami oraz spełnienie wymogów przepisów prawa: „Prawo ochrony środowiska", „Prawo wodne", „ustawa o ochronie gruntów rolnych i leśnych" producent pompowni dostarcza obudowy polimerobetonowe wykonane w technologii bezotworowej. Technologia ta zapewnia najwyższy stopień ochrony przed wyciekami zagrażającymi wodom gruntowym i środowisku.

- obudowa o parametrach technicznych:
  - wytrzymałość na ściskanie min. 80 MPa,

- wytrzymałość na rozciąganie przy zginaniu min.15 MPa
- odporność chemiczna (pH 1-10),
- ciężar właściwy 2300 kg/m^3.

– posiada aprobatę techniczną lub znak CE ,
– wszystkie mocowania elementów konstrukcyjnych i nośnych (kolana sprzęgłowe, wsporniki) wykonano bez przewiercania obudowy w tzw. technologii bezotworowej.
– technologia bezotworowa zapewnia całkowitą szczelność obudowy i w największym stopniu zabezpiecza przed skażeniami środowiska.
– otwory pod rurociągi i przejścia kablowe są wykonane jako szczelne,
– średnica obudowy zapewnia możliwość swobodnego montażu pomp oraz wyposażenia wewnętrznego pompowni.

5. Serwis

Zapewniamy obsługę serwisową gwarancyjną jak i pogwarancyjnej producenta . Firma Instalcompact posiada własną sieć serwisową z centralą w Tarnowie Podgórnym oraz oddziałami w Katowicach, Krakowie, Koszalinie, Koninie, Warszawie, Wrocławiu, Zamościu, Gdańsku i Radomiu oraz Białymstoku co gwarantuje prawidłową obsługę gwarancyjną i pogwarancyjną.

6. Informacje ogólne

– wszystkie opisy na urządzeniu są wykonane w języku polskim,
– każde urządzenie posiada dokumentację techniczno-ruchową DTR w języku polskim,
– urządzenie posiada deklarację zgodności z normą PN-EN 752-6,
– rozdzielnia sterująca zgodna z dyrektywami:
  - 73/23/EEC – wyposażenie elektryczne do stosowania w określonym zakresie napięć
  - 89/336/EEC – zgodność elektromagnetyczna.

7. Dane pompowni PS

1.	**Rodzaj dopływających ścieków**	sanitarne	
2.	**Rurociąg doprowadzający ścieki**		
	rzędna dopływu do pompowni H_{dop}	76,56	m n.p.m.
	materiał rurociągu	PVC	
	średnica rurociągu	200	
3.	**Rurociąg tłoczny:**		
	materiał rurociągu	PE	
	średnica rurociągu	90	
	rzędna na wylocie z pompowni $H_{tł.ps}$	77,82	m n.p.m.
4.	**Rzędna terenu przy przepompowni H_t**	79,22	m n.p.m.
5.	**Pompy**		
	typ wirnika	vortex	
	typ pompy	**SW.185D.418.65 Instalcompact**	
	napięcie zasilania	400	V
6.	**Rzędne**		
	posadowienia pompowni H_{pp}	75,16	m n. p. m
	dna komory pompowni H_d	75,28	m n. p. m
	pokrywy pompowni H_{pok}	79,22	m n. p. m
	minimalnego poziomu ścieków	75,86	m n. p. m
	maksymalnego poziomu ścieków	76,16	m n. p. m
	alarmowego poziomu ścieków	76,46	m n. p. m
7.	**Wysokość7**		
	retencyjna komory pompowni	0,30	m
	martwa	0,58	m
	pokrywy ponad terenem	0,00	m
8.	**Objętość**		
	retencyjna komory pompowni	0,34	m^3
	martwa	0,66	m^3
9.	**Obudowa z pokrywą**		
	typ obudowy	polimerobetonowa	
	średnica wewnętrzna	1200	mm
	wysokość obudowy	4060	mm
10.	**Komora pompowni**		
	miejsce montażu szafki sterowniczej	na płycie pompowni	
	odległość szafki sterowniczej od pompowni	...	
	usytuowanie pompowni	teren zielony	

Schematyczny rysunek zaprojektowanej pompowni pośredniej typu Instalcompact

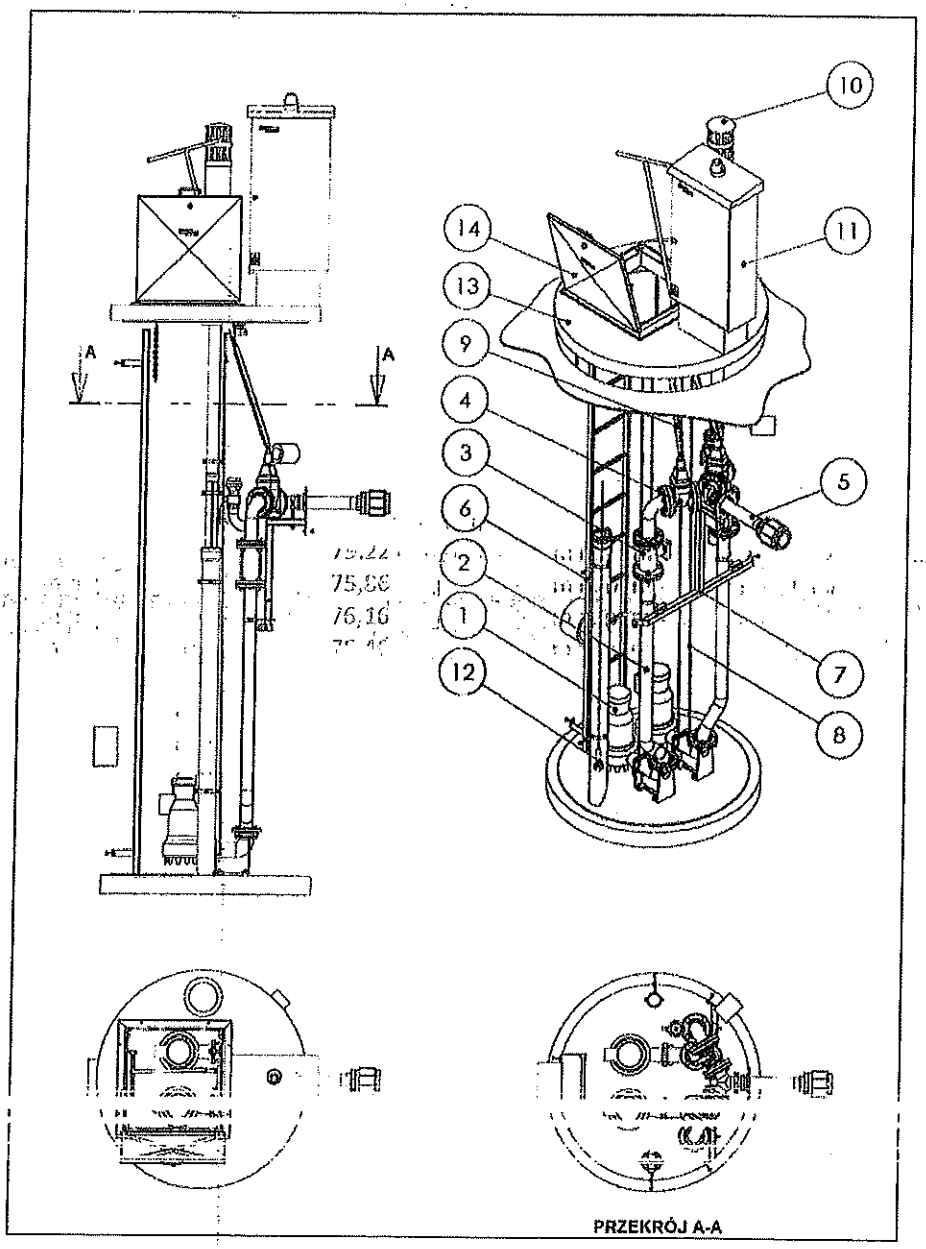

Lp.	Nazwa elementu	materiał
1	Pompa zatapialna	żeliwo

2	Kolano sprzęgające	żeliwo
3	Armatura zwrotna	żeliwo GG25
4	Armatura odcinająca	żeliwo GG25
5	Rurociąg tłoczny	304
6	Drabina	304
7	Konstrukcja wsporcza	304
8	prowadnice pomp	304
9	Przegub napędu zasuwy	304
10	Układ nawiewno wywiewny	PCV
11	Szafka sterownicza	------
12	Sonda hydrostatyczna	------
13	Zbiornik	polimerobeton
14	Właz	304/żeliwo

VI. Wytyki kanalizacji sanitarnej

Zaprojektowano 27 sztuk wytyków kanalizacji sanitarnej.
Przebieg wytyków kanalizacji sanitarnej przedstawiony został na mapie zasadniczej będącej załącznikiem do niniejszego opracowania. Wytyki włączane są do projektowanego rurociągu grawitacyjnego poprzez studnie betonowe na rurociągu głównym (włączenia wykonać do kinety jako dopływy boczne o średnicy 160 mm), oraz poprzez trójniki PVC 200/160 45 stopni.
Wytyki wykonać z rur PVC-U SN8 szereg SDR 34 (S16,7) o średnicy 160 mm, kielichowych łączonych na uszczelki gumowe. Wytyki wykonać ze spadkiem 1,5% -15%, tak żeby ich głębokość przy granicy działek wynosiła 1,4-1,6 m w kierunku sieci.
Rury układać na 15 cm warstwie podsypki piaskowej a następnie obsypać i zasypać 30 cm warstwą piasku ponad wierzch rury. Warstwy obsypki i zasypki zagęścić. Roboty wykonać zgodnie z Warunkami Technicznymi Wykonania i Odbioru Robót Budowlano-Montażowych. Przy prowadzeniu robót należy zachować obowiązujące przepisy BHP.
Wytyki w stanie odkrytym należy zgłosić do Przedsiębiorstwa Usług Komunalnych w Rokietnicy w celu dokonaniu odbioru technicznego przy udziale wykonawcy. Wytyki w stanie odkrytym zgłosić geodecie uprawnionemu celem wykonania inwentaryzacji powykonawczej. Inwentaryzację powykonawczą przekazać przedstawicielowi PUK Rokietnica przy odbiorze lub dostarczyć w ciągu 14 dni od daty odbioru.

VII. Roboty ziemne

Wykopy należy prowadzić zgodnie z PN-B-10736:1999 „Wykopy otwarte dla przewodów wodociągowych i kanalizacyjnych. -Warunki techniczne wykonania" oraz zgodnie z wymaganiami BHP zawartymi w przepisach i normach branżowych a w szczególności w Rozporządzeniu Ministra Infrastruktury z dnia 06.02.2003r. w sprawie bezpieczeństwa i higieny pracy podczas wykonywania robót budowlano - montażowych i rozbiórkach (Dz. U. Nr 47, poz.401 z dnia 19.03.2003r.)

Ze względu na występujące uzbrojenie podziemne biegnące wzdłuż trasy projektowanych sieci, jak również uzbrojenie przecinające te trasy, przed przystąpieniem do robót ziemnych należy wykonać przekopy poprzeczne oraz prowadzić roboty ziemne z zachowaniem szczególnej ostrożności - wg wcześniej opracowanego przez Wykonawcę planu robót.

Wszystkie napotkane przewody podziemne na trasie wykonywanego wykopu, krzyżujące się lub biegnące równolegle z wykopem powinny być zabezpieczone przed uszkodzeniem, a w razie potrzeby podwieszone w sposób zapewniający ich eksploatację lub zdemontowane i ponownie zamontowane w sposób nie kolidujący z rurociągami.

Przejścia przewodów przez przeszkody powinny być wykonywane dokładnie wg ustaleń i pozwoleń wydanych przez ich właścicieli, które zostały umieszczone w Dokumentacji Projektowej. Uszkodzone ciągi drenarskie należy odbudować.

Nie wyklucza się istnienia w terenie innych nie wykazanych na mapach urządzeń podziemnych, które nie były zgłoszone do inwentaryzacji lub, o których brak jest informacji w instytucjach branżowych.

W przypadku wykopów pod odgałęzienia grawitacyjne i ciśnieniowe, istniejące ogrodzenia przydomowe należy zabezpieczyć przed osunięciem się do wykopu lub dokonać ich demontażu na długości niezbędnej do wykonania wykopu oraz prac montażowych i ponownie zamontować.

W przypadku usytuowania wykopu w nawierzchni utwardzonej Wykonawca dokona rozbiórki nawierzchni i podbudowy, a materiał z rozbiórki odwiezie i złoży w uzgodnionym miejscu.

W niniejszym opracowaniu projektuje się wykopy liniowe dla kanałów grawitacyjnych do głębokości 3,0 m a dla sieci wodociągowej do 1,6 m oraz wykopy jamiste pod studzienki.

Wykopy pod sieci należy wykonać o ścianach pionowych, ręcznie lub mechanicznie zgodnie z normami.

Wykop pod przewody należy rozpocząć od najniższego punktu przesuwając się stopniowo w górę. Zapewnia to możliwość grawitacyjnego odpływu wód z wykopu w czasie opadów oraz odwodnienia wykopów nawodnionych.

Ściany wykopów liniowych należy zabezpieczyć obudową zmechanizowaną- segmentową płytową np. typu SBH.

Przy głębieniu wykopów w gruntach wodonośnych jest konieczne stosowanie w dnie wykopu ścianek szczelnych, sięgających, co najmniej 0,5m poniżej dna wykopu: ścianki te powinny być dobrze rozparte w każdej fazie robót.

W przypadku zbyt małej odległości krawędzi wykopu (określonej w BN-83/8836-02) od drogi publicznej lub budynku może zaistnieć konieczność pozostawienia obudowy wykopu, w pozostałych przypadkach obudowę należy usunąć.

Rozbieranie umocnień ścian lub skarp wykopów powinno być przeprowadzane stopniowo w miarę zasypywania wykopów, poczynając od dna wykopu.

Zabezpieczenie ścian wykopów można usuwać za każdym razem na wysokość nie większą niż:
- 0,5m- z wykopów wykonanych w gruntach spoistych
- 0,3m- z wykopów wykonanych w innych rodzajach gruntów.

Szerokość wykopu umocnionego uwarunkowana jest zewnętrznymi wymiarami przewodu, do których dodaje się obustronnie 0,4 m jako zapas potrzebny na deskowanie ścian i uszczelnienie styków. Deskowanie ścian należy prowadzić w miarę jego głębienia.

Wydobyty grunt z wykopu powinien być odłożony przez Wykonawcę na odkład lub wywieziony poza plac budowy w uzgodnione miejsce.

Wydobywaną ziemię na odkład należy składować wzdłuż krawędzi wykopu w odległości 1,0 m od jego krawędzi, aby utworzyć przejście wzdłuż wykopu. Przejście to powinno być stale oczyszczane z wyrzucanej ziemi.

Wejście po drabinie do wykopu powinno być wykonane z chwilą osiągnięcia głębokości większej niż 1 m od poziomu terenu, w odległości nie przekraczającej 20 m.

Spód wykopu należy pozostawić na poziomie wyższym od rzędnej projektowanej o 2 do 5 cm w gruncie suchym, a w gruncie nawodnionym około 20 cm. Wykopy należy wykonać bez naruszenia naturalnej struktury gruntu. Pogłębienie wykopu do projektowanej rzędnej należy wykonać bezpośrednio przed ułożeniem podsypki.

Przy wykonywaniu wykopów w bezpośrednim sąsiedztwie istniejącej budowli na głębokości równej lub większej niż głębokość posadowienia tych budowli należy je zabezpieczyć przed osiadaniem i odkształcaniem.

W miejscu krzyżowania się ciągów pieszych z wykopem należy wykonać przykrycie wykopów kładkami z barierkami dla przejścia pieszych.

W przypadku przegłębienia wykopu pod rurociąg wykonać ławę żwirową i ją zagęścić.

W trakcie realizacji robót ziemnych należy nad wykopami ustawić ławy celownicze umożliwiające odtworzenie projektowanej osi wykopu i przewodu oraz kontrolę rzędnych dna. Ławy należy montować nad wykopem na wysokości ok. 1,0 m nad powierzchnią terenu w odstępach, co 30 m. Ławy powinny mieć wyraźnie i trwale oznakowanie projektowanej osi przewodu.

Podłoże wzmocnione (sztuczne)

W przypadku zalegania w pobliżu innych gruntów, niż te, które umożliwiają posadowienie kanałów na podłożu naturalnym należy wykonać podłoże wzmocnione.

Podłoże wzmocnione należy wykonać jako:
- podłoże piaskowe przy naruszeniu gruntu rodzimego, który stanowić miał podłoże naturalne lub przy nienawodnionych skałach, gruntach spoistych (gliny, iły), makroporowatych i kamienistych,
- podłoże żwirowo-piaskowe lub tłuczniowo-piaskowe:
- przy gruntach nawodnionych słabych i łatwo ściśliwych (muły, torfy, itp) o małej grubości po ich usunięciu,
- przy gruntach wodonośnych (nawodnionych w trakcie robót odwadniających),
- w razie naruszenia gruntu rodzimego, który stanowić miał podłoże naturalne dla przewodów,
- jako warstwa wyrównawcza na dnie wykopu przy gruntach zbitych i skalistych,
- w razie konieczności obetonowania rur.

Wzmocnienie podłoża na odcinkach pod złączami rur powinno być wykonane po próbie szczelności odcinka przewodu.

Niedopuszczalne jest wyrównanie podłoża ziemią z urobku lub podkładanie pod rury kawałków drewna, kamieni lub gruzu.

Podłoże powinno być tak wyprofilowane, aby rura spoczywała na nim jedną czwartą swojej powierzchni.

Przewody należy układać w wykopie na odpowiednio przygotowanym podłożu. Przed przystąpieniem do wykonania podłoża należy dokonać odbioru technicznego wykopu.

Posadowienie kanałów grawitacyjnych wodociągowych i tłocznych w zależności od rozpoznanych warunków geologicznych dla terenu inwestycji:

- Kanały PVC i PE o średnicy 200, 110 i 90 mm posadowić na podsypce z piasku o grubości 15 cm, Górną część podbudowy należy zagęścić i wyprofilować w obrębie kąta 90°.
- W przypadku kanałów i wodociągów układanych w strefie zalegania gruntów piaszczystych należy posadawiać je na gruncie rodzimym, a w razie przegłębienia wykopu stosować warstwę wyrównawczą odpowiednio dla: kanałów grawitacyjnych gr. 15 cm, rurociągów ciśnieniowych 10 cm.
- W razie napotkania soczewki z gruntu w stanie miękkoplastycznym (pyły, piaski gliniaste, gliny pylaste, gliny piaszczyste) piaszczystą podbudowę należy wzmocnić ławą żwirową o grubości 20cm, ze żwiru sortowanego i płukanego o granulacji 8/12 mm z zagęszczeniem. Ławę żwirową należy zamknąć geowłókniną filtracyjną o gramaturze 400 g/m^2 dla zabezpieczenia przed wynoszeniem drobnych frakcji z gruntu podłoża pod wpływem wzmożonej filtracji wody.
- W przypadku, gdy w poziomie posadowienia rurociągów zalegają namuły gliniaste i gliny piaszczysta, pylaste, iły i inne grunty charakteryzujące się złymi cechami wytrzymałościowymi, należy je wymienić aż do warstwy gruntu nośnego lub wzmocnić podłoże (rozwiązanie podano na profilach).

Zasypanie wykopów i ich zagęszczenie

Użyty materiał i sposób zasypania przewodu nie powinien spowodować uszkodzenia ułożonego przewodu i obiektów na przewodzie oraz izolacji wodoszczelnej. Grubość warstwy ochronnej zasypu strefy niebezpiecznej ponad wierzch przewodu powinna wynosić, co najmniej 0,3 m.
Zasypanie przewodu przeprowadza się w trzech etapach:

- etap I – wykonanie warstwy ochronnej nad kanałami z wyłączeniem odcinków na złączach
- etap II – po próbie szczelności złącz rurociągów, wykonanie warstwy ochronnej w miejscach połączeń

- etap III – zasyp wykopu gruntem rodzimym jeśli max. wielkość cząstek nie przekracza 30 mm, warstwami z jednoczesnym zagęszczeniem i rozbiórką deskowań i rozpór ścian wykopu

Obsypkę i zasypkę kanałów wykonać z materiału piaszczystego

Grunt rodzimy może być użyty do wykonania zasypu wykopu jeżeli spełnia wszystkie poniższe kryteria:

- nie zawiera cząstek większych niż 30 mm
- nie zawiera grud większych niż 30 mm
- nie jest materiałem zmrożonym
- nie zawiera cząstek obcych (asfalt, butelki, kawałki drewna)
- jest materiałem podatnym na zagęszczanie

Dowóz piasku na budowę z miejsca uzgodnionego z Inwestorem. Urobek z wykopu wywozić na miejsce wskazane przez inwestora.

Obsypkę należy układać symetrycznie po obu stronach rury warstwami o grubości nie większej niż 0,2 m, zwracając uwagę na jej staranne zagęszczenie w strefie podparcia rury. W trakcie zagęszczania obsypki w tej strefie koniecznej jest zachowanie staranności, aby nie nastąpiło podniesienie rury. Do zagęszczenia obsypki zaleca się stosowanie lekkich wibratorów płaszczyznowych (o masie do 100 kg). Używanie wibratora bezpośrednio nad rurą jest niedopuszczalne, wibrator używać można, gdy nad rurą ułożono warstwę o grubości min. 0,3 m

W przypadku wystąpienia gruntów organicznych takich jak: grunt sypki wielofrakcyjny z domieszką humusu, ił organiczny, organiczna mieszanka glinowo – iłowa, glina organiczna, glina z domieszkami organicznymi, torf, inne grunty wysokoorganiczne, muły dokonać należy wymiany gruntu.

Prace prowadzić zgodnie z Decyzją RI.7230.229.2015 Wójta Gminy Rokietnica

Grunt w miejscu prowadzenia prac ziemnych odpowiednio zagęścić do wskaźnika zagęszczenia – 0,98.

W miejscach wykopów otwartych wierzchnią warstwę uzupełnić tłuczniem warstwą min. 10 cm.

Zasypkę wokół studzienek rewizyjnych wykonywać ręcznie, warstwami nie przekraczającymi 20 cm wraz z jednoczesnym zagęszczaniem poszczególnych warstw.

VIII. Zalecenia ogólne

Prace przewidziane do realizacji wykonać zgodnie z niniejszym projektem i zasadami określonymi w Warunkach Technicznych Wykonania i Odbioru Robót Budowlano-Montażowych cz. II – Instalacje Sanitarne i Przemysłowe. W trakcie głębienia wykopów ściany zabezpieczyć przez obsypaniem się ziemi. Wykonane wykopy zabezpieczyć poprzez ustawienie zapór pomalowanych na jaskrawe kolory. W żadnym wypadku nie należy pozostawiać nieoznakowanych, niezabezpieczonych i nieoświetlonych wykopów na noc. Napotkane kable i rurociągi starannie zabezpieczyć przed uszkodzeniem. Przy montażu rur należy zwrócić uwagę na to aby nie były one wewnątrz zanieczyszczone. Konieczne jest wykonanie próby hydraulicznej nowoprojektowanego odcinka wodociągu oraz dezynfekcji podchlorynem sodu. Po wykonaniu dezynfekcji należy płukać sieć wodociągową przez około 30 min. Próbę hydrauliczną wykonać zgodnie z PN-B-10725.

IX. Uwagi końcowe

Przed przystąpieniem do robót inwestor zobowiązany jest uzyskać pozwolenie na budowę sieci wodociągowej i kanalizacji sanitarnej w Starostwie Powiatowym w Poznaniu.

Podczas wykonywania prac zapewnić wykonanie inwentaryzacji geodezyjnej przez uprawnionego geodetę. Inwentaryzacja geodezyjna będzie dokumentem koniecznym do odbioru sieci.

X. Informacja dotycząca oddziaływania obiektu

Zgodnie z art. 34 ust. 3 pkt. 5 ustawy z dnia 7 lipca 1994 Prawo Budowlane (Dz. U. z 2013 r. poz. 1409 ze zmianami) obszar oddziaływania obiektu ogranicza się do działek objętych wnioskiem o wydanie pozwolenia na budowę. Nie dotyczy działek sąsiednich.

XI. Informacja dotycząca bezpieczeństwa i ochrony zdrowia przy realizacji sieci wodociągowej i kanalizacji sanitarnej

1. Przewidywane zagrożenia występujące podczas realizacji robót budowlano-montażowych przy wykonywaniu sieci wodociągowej i kanalizacji sanitarnej.

Do robót niebezpiecznych przy wykonywaniu sieci wodociągowej i kanalizacji sanitarnej należą prace montażowe przy układaniu rurociągów w wykopach. Z uwagi na głębokość ułożenia rurociągów poniżej 1,0m ppt. projekt zakłada wykonanie wykopów wąsko przestrzennych ciągłych o ściankach pionowych odeskowanych i rozpartych.

Wykopy wąsko przestrzenne o ścianach pionowych odeskowanych i rozpartych spełniają warunek nienaruszalności struktury gruntu rodzimego – sztywność gruntu w strefie obsypki ochronnej.

Z uwagi na brak zabudowy na rozpatrywanym terenie przewiduje się wykonywanie robót ziemnych za pomocą kaparek podsiębiernych z okładem urobku po jednej stronie wykopu w odległości minimum 0,6 m od krawędzi wykopu.

Wykonanie wykopów wąsko przestrzennych, umocnienia ścian wykopów i zasypywanie prowadzić zgodnie z warunkami technicznymi „Wykonania i Odbioru Robót Ziemnych".

Warunki BHP związane z układaniem rurociągów odnoszą się do operacji montażu złączy i układania rur na dnie wykopu i zawarte się w przepisach dotyczących robót montażowych instalacji wodociągowych i kanalizacyjnych (Dz. U. nr 48/56 poz. 216 i Dz. U. 38/61 poz. 196 § 149). Wszystkie wykopy muszą być odpowiednio oznakowane i zabezpieczone przed dostępem osób postronnych. Nie należy wykonywać wyprzedzających wykopów, ponad dzienną normę układania rurociągów.

Pod wszystkie rurociągi przewidziano wykonanie podsypki piaskowej o grubości 10,0 cm, którą należy starannie rozdzielić na dnie wykopu i zagęścić. Niedopuszczalne jest wyrównywanie podłoża ziemią z urobku lub podkładanie pod rury kawałków drewna, kamieni lub gruzu.

Zasypywanie rurociągów w wykopie składa się z dwóch warstw:

- warstwy ochronnej rurociągu – obsypki piaskowej do wysokości 0,3 m ponad wierzch rury
- warstwy wypełniającej wykop z gruntu rodzimego, układanego warstwami z jednoczesnym zagęszczeniem i rozbiórką deskowań i rozpór. Niedopuszczalne jest zrzucanie mas ziemi lub piasku z samochodów bezpośrednio na rury.

2. Maszyny i inne urządzenia techniczne

Maszyny i urządzenia techniczne zastosowane do prac ziemnych użytkowane przez osoby bez właściwych kwalifikacji są źródłem zagrożenia na budowie. Posiadają one dokumentację techniczno ruchową, która znajduje się u kierownika budowy. Kierownik budowy zapoznaje pracowników z dokumentacją przed dopuszczeniem do pracy.

Eksploatacja, konserwacja i naprawy maszyn i urządzeń technicznych odbywa się zgodnie z instrukcją producenta a zapisy w nich dokonywane są w paszportach i książkach konserwacji.

Stosowane narzędzia i elektronarzędzia są w dobrym stanie technicznym. Okresowe przeglądy narzędzi dokonywane są zgodnie z instrukcją producenta. Dokumentacja maszyn i innych urządzeń technicznych dostawców robót znajdować się powinna u kierownika dostawcy robót.
Kierownik budowy ma prawo wglądu do dokumentacji, o której mowa.

3. Sposób prowadzenia instruktażu pracowników przed przystąpieniem do realizacji robót szczególnie niebezpiecznych.

Nie wolno dopuścić do pracy pracownika nie posiadającego wymaganych kwalifikacji lub potrzebnych umiejętności do jej wykonania, a także dostatecznej znajomości przepisów oraz zasad bezpieczeństwa i higieny pracy

Pracodawca jest obowiązany zapewnić przeszkolenie pracownika w zakresie bezpieczeństwa i higieny pracy przed dopuszczeniem go do pracy oraz prowadzenie okresowych szkoleń w tym zakresie. Szkolenia odbywają się w czasie pracy na koszt pracodawcy. Szkolenie w dziedzinie bezpieczeństwa i higieny pracy jest prowadzone, jako szkolenie wstępne i szkolenie okresowe.

Szkolenie wstępne obejmuje: instruktaż ogólny, instruktaż stanowiskowy, szkolenie podstawowe.
Odbycie przez pracownika instruktażu ogólnego oraz instruktażu stanowiskowego powinno być potwierdzone przez pracownika na piśmie i odnotowane w jego aktach osobowych.
Szkolenie podstawowe powinno być zakończone egzaminem sprawdzającym.
Szkolenie okresowe obowiązuje osoby objęte szkoleniem podstawowym.
Pracownicy zatrudnieni na stanowiskach robotniczych przechodzą szkolenie okresowe (w formie instruktażu) nie rzadziej niż raz na 3 lata, a na stanowiskach, na których występują szczególnie duże zagrożenia zdrowia oraz zagrożenia wypadkowe – nie rzadziej niż raz w roku. Pracodawcy, inne osoby kierujące pracownikami (np. mistrzowie, kierownicy) podlegają szkoleniom nie rzadziej, niż co 6 lat.
Sprawą niezwykle ważną jest, aby wszystkie rodzaje szkoleń w dziedzinie bezpieczeństwa i higieny pracy dla pracowników budowlanych realizowane były według programów dostosowanych pod względem formy i treści do poszczególnych rodzajów szkoleń, specyfiki zagrożeń i uciążliwości na określonym stanowisku czy grupie stanowisk.
Zabrania się powierzenia obsługi maszyn i urządzeń pracownikom nieposiadającym stosownych kwalifikacji. Na stanowiskach pracy przy stacjonarnych maszynach i urządzeniach udostępnia się instrukcje bezpiecznej obsługi i konserwacji, z którymi zapoznaje się pracowników, dokonując stosownego zapisu do Rejestru dokumentacyjnego szkoleń.

4. Środki ochrony indywidualnej, odzież i obuwie robocze.

Ogólne zasady przydziału i gospodarki odzieżą i obuwiem roboczym oraz środkami ochrony indywidualnej reguluje Kodeks Pracy.

Pracodawca jest obowiązany dostarczyć pracownikowi nieodpłatnie odzież i obuwie robocze oraz środki ochrony indywidualnej, a także informować go o celu i sposobach posługiwania się tymi środkami.

Odzież i obuwie robocze powinny spełniać wymagania określone w Polskich Normach.
Pracodawca może ustalić stanowiska, na których dopuszcza się używanie przez pracowników, za ich zgodą, własnej odzieży i obuwia roboczego, spełniającego wymagania bezpieczeństwa i higieny pracy.
Pracownicy nie mogą używać własnej odzieży i obuwia roboczego, jeżeli są zatrudnieni bezpośrednio przy obsłudze maszyn i urządzeń technicznych, wykonują prace powodujące intensywne brudzenie i skażenie odzieży i obuwia środkami chemicznymi.

Pracownikowi używającemu własnej odzieży i obuwia roboczego pracodawca powinien wypłacać ekwiwalent pieniężny w wysokości uwzględniającej ich aktualne ceny.
Pracodawca nie może dopuścić pracownika do pracy bez środków ochrony indywidualnej oraz odzieży i obuwia roboczego, przewidzianych do stosowania na danym stanowisku pracy.
Środki ochrony indywidualnej oraz odzież i obuwie robocze (dostarczone przez pracodawcę) stanowią własność pracodawcy.
Osoby kontrolujące budowę muszą być zaopatrzone w odpowiednią odzież roboczą i obuwie robocze, a także środki ochrony indywidualnej (np. hełm ochronny).
Podstawowa odzież i obuwie robocze przydzielane pracownikom pracującym na budowach to: bluzy i kombinezony robocze, koszule, kurtki.
Przykład środków ochrony indywidualnej to: sprzęt chroniący przed upadkiem z wysokości (szelki i linki bezpieczeństwa, zaczepy nożycowe, hakowe); ochrony rąk (rękawice ochronne); ochrony oczu i twarzy (okulary ochronne); ochrony słuchu (nakładki lub nauszniki przeciwhałasowe); sprzęt ochronny układu oddechowego (półmaski filtrująco-pochłaniające); odzież ochronna (fartuch przednie, kombinezony chroniące przed czynnikami atmosferycznymi, mechanicznymi); obuwie ochronne (buty z okuciami nosków).
Dobór środków ochrony indywidualnej musi być oparty o dokładną analizę zagrożeń na konkretnych stanowiskach roboczych i uwzględniać czynności przez poszczególnych pracowników. Oprócz tego skuteczność ochrony indywidualnej uzależniona jest od: właściwego dopasowania ich do konkretnego pracownika; utrzymania ich w pełnej sprawności technicznej i czystości; przeszkolenia pracowników w zakresie posługiwania się przydzielonymi środkami.

5. Transport i składowanie materiałów budowlanych.

Zapewnienie bezpieczeństwa przy wykonywaniu prac transportowych na terenie budowy wymaga przede wszystkim spełnienia wymagań, jakie obowiązują przy eksploatacji stosowanych w tym celu maszyn i urządzeń. Niezależnie od tego powinny być spełnione następujące wymagania.
Podczas mechanicznego załadunku i rozładunku materiałów budowlanych, ziemi itp. przemieszczanie ich bezpośrednio nad ludźmi oraz nad kabiną kierowcy jest zabronione.
Na placu budowy powinny być wyznaczone miejsca do składowania materiałów. Zabronione jest urządzenie stanowisk pracy, składowisk materiałów i elementów budowlanych lub maszyn i urządzeń budowlanych bezpośrednio pod liniami napowietrznymi lub w odległości bliższej (licząc w poziomie) od skrajnych przewodów niż:
2m - dla linii nn
5m - dla linii wn do 15 kV
10m - dla linii wn do 30 kV
15m - dla linii wn powyżej 30 kV
Składowiska materiałów budowlanych i urządzeń technicznych powinny być wykonane w sposób zabezpieczający przed możliwością wywrócenia, zsunięcia lub rozsunięcia się składowanych materiałów i elementów.

Opieranie składowych materiałów i elementów o płoty, słupy linii napowietrznych, budynki wznoszone lub tymczasowe jest zabronione.

Przy składowaniu materiałów odległość stosów nie powinna być mniejsza niż:
0,75 m – od ogrodzenia i zabudowań
1,50 m – od zewnętrznej główki szyny kolejowej
5,00 m – od stałego stanowiska pracy

Między stosami, pryzmami lub pojedynczymi elementami należy pozostawić przejścia o szerokości, co najmniej 1 m oraz przejazdy o szerokości odpowiadającej gabarytowi naładowanych środków transportowych i powiększonej:
o 2 m przy ruchu jednokierunkowym i o 3 m przy użyciu dwukierunkowym środków poruszanych siłą mechaniczną
o 0,6 m przy ruchu jednokierunkowym oraz 0,9 m przy ruchu dwukierunkowym środków poruszanych przy pomocy siły ludzkiej
Materiały powinny być składowane w miejscu wyrównanym do poziomu. Materiały drobnicowe powinny być ułożone w stosy wysokości nie większej niż 2 m, dostosowane do rodzaju i wytrzymałości tych materiałów. Stosy materiałów workowych z dolnych warstw stosów oraz podkopywanie zwałów materiałów sypkich jest zabronione. Wchodzenie i schodzenia ze stosu powinno odbywać się przy użyciu drabiny (schodni).
Niedopuszczalne jest ręczne przenoszenie przedmiotów o masie przekraczającej 30 kg na wysokości powyżej 4 m lub na odległość przekraczającą 25 m. Przenoszenie przedmiotów, których długość przekracza 4 m i masa 30 kg, powinno odbywać się zespołowo, pod warunkiem, aby na jednego pracownika przypadała masa nieprzekraczająca:
25 kg – przy pracy stałej
42 kg – przy pracy dorywczej
Niedopuszczalne jest zespołowe przemieszczanie przedmiotów o masie przekraczającej 500 kg.
Dopuszczalne masa ładunku przemieszczanego na wózku po terenie płaskim o twardej nawierzchni na może przekraczać 450 kg na pracownika, łączni z masą wózka. Przy przemieszczaniu ładunku na wózku po pochyłniach większych niż 5% masa ładunku, łącznie z masą wózka, nie może przekraczać 350 kg. Niedopuszczalne jest ręczne przemieszczanie ładunków na wózkach po pochyleniach powierzchni większych niż 8% oraz na odległość większą niż 200 m. Wózki powinny zapewniać stabilność przy załadunku i rozładunku.
Wózki przemieszczane na szynach oraz wózki kołowe przemieszczane na pochyleniach powinny posiadać sprawnie działające hamulce.
Sposób ładowania oraz rozmieszczania ładunków na wózkach i taczkach powinien zapewniać stabilność podczas przemieszczania. Przedmioty przewożone na wózkach nie powinny wystawać poza obrys wózka i przesłaniać pola widzenia. W wyjątkowych przypadkach dopuszczalne jest przewożenie przedmiotów w warunkach niespełna tych wymagań, o ile praca odbywa się pod nadzorem zapewniającym bezpieczne jej wykonanie.

Rokietnica, wrzesień 2015

OŚWIADCZENIE

Zgodnie z art. 20 ust. 4 z dnia 7 lipca 1994 r. – Prawo Budowlane (Dz. U. z 2006r. Nr 156, poz. 1118 z późniejszymi zmianami) oświadczam, że niniejszy projekt budowlany sieci wodociągowej i kanalizacji sanitarnej w miejscowości Cerekwica i Mrowino rejon ulic Żwirowej i Swojskiej, gm. Rokietnica został wykonany zgodnie ze wszystkimi obowiązującymi przepisami, wymaganiami i normami.

inż. Piotr Berlik
uprawnienia do projektowania bez ograniczeń
w specjalności instalacyjnej w zakresie sieci,
instalacji i urządzeń cieplnych, wentylacyjnej,
gazowych, wodociągowych i kanalizacyjnych
Nr upr. WKP / 0268 / POOS / 04

Przedsiębiorstwo Usług Komunalnych Sp. z o.o.

62 –090 Rokietnica ul. Pocztowa 3
tel. 061 81 45 743, fax 061 81 45 838
www.puk.com.pl e-mail: info@puk.com.pl
NIP: 777-17-96-271 REGON: 630808987
Sąd Rejonowy w Poznaniu KRS 0000041520
Konto bankowe: 85 9043 1041 2041 0023 9471 0001

Rokietnica 20 luty 2015 roku

l. dz. 41/ */2015*
21/WTW/2015

P.U.K. Sp. z o. o.
ul. Pocztowa 3A
62-090 Rokietnica

WARUNKI TECHNICZNE
PODŁĄCZENIA DO SIECI WODOCIĄGOWEJ

Dotyczy: Sieci wodociągowej w miejscowości Cerekwica gm. Rokietnica.

1. Woda z sieci wodociągowej dostarczana będzie do celów socjalno – bytowych .
2. Na terenie Cerekwicy w celu poprawy możliwości dostawczych wody należy zaprojektować sieć wodociągową PE o średnicy 160 mm, którą należy włączyć do istniejącej sieci wodociągowej io średnicy 160 mm biegnącej w ulicy Dworcowej . Dalej sioeć prowadzić metodą przewiertu sterowanego pod torami kolejowymi do ulicy Piaskowej na wysokości działki nr 166/3. Dalej sieć prowadzić do skrzyżowania ulicy Piaskowej ze Żwirową . Następny odcinek sieci wykonać z rury PE o średnicy 160 mm, który należy właczyć do istniejącej sieci na wysokości skrzyżowania ulic Swojskiej i Żwirowej. Dalej sieć prowadzić ulicą Żwirową, Polną, aż do istniejącej sieci PVC o średnicy 110 mm w ulicy Przecławskiej.Na sieci projektować hydranty o średnicy 80 mm.
3. Rury układać na 15 cm podsypce piaskowej po czym wykonać należy obsypkę rury 30 cm ponad górną krawędź rury. Wykop zasypywać warstwami ok. 30 cm, które należy zagęścić.
4. Przed wykonaniem sieci należy z minimum 7-dniowym wyprzedzeniem powiadomić Przedsiębiorstwo Usług Komunalnych w Rokietnicy (pisemnie) o planowanym terminie przystąpienia do wykonania inwestycji.
5. Inwestycję należy wykonać na koszt inwestora przez wykonawcę posiadającego uprawnienia budowlane, zgodnie ze sztuką budowlaną.
6. Po wykonaniu inwestycji przed zasypaniem wykopu należy zgłosić odbiór do Przedsiębiorstwa Usług Komunalnych w Rokietnicy.
7. Po wykonaniu rurociągów przeprowadzić próbę szczelności i dezynfekcję
8. W terminie 30 dni od daty odbioru wstępnego należy przedłożyć inwentaryzację geodezyjną wykonanej inwestycji.
9. Zabrania się łączenia rzeczowych przyłączy wodociągowych z innymi źródłami wody

(hydrofory, studnie).
9. Na podstawie niniejszych warunków technicznych należy zlecić uprawnionemu projektantowi opracowanie projektu budowlanego sieci wodociągowej , należy uzyskać pozwolenie na budowę sieci wodociągowej w Starostwie Poznańskim . Projektowaną trasę sieci wodociągowej wraz z przyłączem należy uzgodnić na Naradzie koordynacyjnej w Starostwie Powiatowym w Poznaniu, natomiast w/w projekt budowlany przed złożeniem wniosku do Starostwa Powiatowego o pozwolenie na budowę należy uzgodnić branżowo w PUK Rokietnica.
14. Warunki zajęcia pasa drogowego uzgodnić z jej właścicielem.

Powyższe warunki ważne są do 20.02.2017 r.

UWAGA

1. Niniejsze warunki techniczne są zgodą na włączenie się do sieci wodociągowej.

PREZES ZARZĄDU

mgr Bogdan Małecki

Przedsiębiorstwo Usług Komunalnych Sp. z o.o.

62 –090 Rokietnica ul. Pocztowa 3A
tel. 061 81 45 743, fax 061 81 45 838
www.puk.com.pl e-mail: info@puk.com.pl
NIP: 777-17-96-271 REGON: 630808987
Sąd Rejonowy w Poznaniu KRS 0000041520
Konto bankowe: 85 9043 1041 2041 0023 9471 0001

Rokietnica 20 luty 2015 roku

l. dz.....141...../2015
22/WTK/2015

PUK Sp. z o. o.
ul. Pocztowa 3
62-090 Rokietnica

WARUNKI TECHNICZNE
PODŁĄCZENIA DO SIECI KANALIZACJI SANITARNEJ

Dotyczy: budowy kanalizacji sanitarnej w ulicy Swojskiej w Cerekwicy gmina Rokietnica.

1. W celu skanalizowania ulicy Swojskiej w Cerekwicy należy wybudować odcinek sieci kanalizacji grawitacyjnej PVC o średnicy 200 mm. Sieć należy włączyć do będącego w trakcie wykonywania kolektora kanalizacji grawitacyjnej w ulicy Żwirowej.
Jeśli ze względu na ukształtowanie terenu niezbędne będzie zaprojektowanie przepompowni to jej parametry i rurociągów tłocznych dobierze projektant.
3. Do w/w sieci należy projektować zaślepione „wytyki" kanalizacji sanitarnej PVC o średnicy 160 mm doprowadzone do granicy działek.
Wytyki kanalizacyjne na całej długości wykonać ze spadkiem min. 1,5 % w kierunku sieci, a sieć kanalizacyjną ze spadkiem minimum 0,05%. Na sieci projektować studzienki rewizyjne o średnicy minimum 1000 mm.
Rury układać na 15 cm podsypce piaskowej po czym wykonać należy obsypkę rury 15 cm ponad górną krawędź rury. Wykop zasypywać warstwami ok. 30 cm, które należy zagęścić.
4. Sieci należy wykonać na koszt inwestora przez wykonawcę posiadającego uprawnienia budowlane, zgodnie ze sztuką budowlaną.
5. Po wykonaniu sieci, przed zasypaniem wykopu należy zgłosić odbiór do Przedsiębiorstwa Usług Komunalnych w Rokietnicy.
6. Po wykonaniu należy przedłożyć inwentaryzację geodezyjną wykonanej sieci.
7. Na podstawie niniejszych warunków technicznych należy opracować projekt budowlany sieci kanalizacyjnej , należy uzyskać pozwolenie na budowę sieci kanalizacyjnej.
Projektowaną trasę sieci kanalizacyjnej wraz z wytykami należy uzgodnić na Naradzie koordynacyjnej w Starostwie Powiatowym przy ul. Jackowskiego 18/20 w Poznaniu, natomiast w/w projekt budowlany przed złożeniem wniosku do Starostwa Powiatowego o pozwolenie na budowę należy uzgodnić branżowo w PUK Rokietnica.
8. Projektowane uzbrojenie kanalizacji sanitarnej winno przebiegać w wydzielonym

geodezyjnie terenie drogowym stanowiącym własność Skarbu Państwa lub Gminy. W innym przypadku po wykonaniu inwestycji inwestor jest zobowiązany uzyskać służebność przesyłu w formie aktu notarialnego z wnioskiem o wpis do księgi wieczystej o prawie ograniczonego użytkowania działki, na której będzie zlokalizowane uzbrojenie, na rzecz Przedsiębiorstwa Usług Komunalnych Sp. z o.o. w Rokietnicy w zakresie lokalizacji i eksploatacji projektowanego uzbrojenia.

9. Warunki wbudowania urządzenia i zajęcia oraz odtworzenia pasa drogowego uzgodnić z właścicielem dróg.

Powyższe warunki ważne są do 20. 02. 2017 r.

PREZES ZARZĄDU

mgr Bogdan Małecki

Wójt Gminy Rokietnica

ISO 9001

Urząd Gminy w Rokietnicy
62-090 Rokietnica, ul. Gołęcińska 1
tel.: +48 61 81 45 251, +48 61 89 60 600
fax: +48 61 81 45 082
e-mail: urzad@rokietnica.pl
www.rokietnica.pl

Rokietnica, dnia 18.05.2015 r.

Znak sprawy: **RG.6733.14.2015**

DECYZJA
o lokalizacji inwestycji celu publicznego

Na podstawie art. 50 ust. 1, w związku z art. 4 ust. 2 pkt 1 ustawy z dnia 27 marca 2003 r. o planowaniu i zagospodarowaniu przestrzennym (t. j. Dz. U. 2015 r., poz. 199 z późn. zm.), zgodnie z rozporządzeniem Ministra Infrastruktury z dnia 26 sierpnia 2003 r. w sprawie oznaczeń i nazewnictwa stosowanych w decyzji o ustaleniu lokalizacji inwestycji celu publicznego oraz w decyzji o warunkach zabudowy (Dz. U. Nr 164, poz. 1589), w trybie art.104 ustawy z dnia 14 czerwca 1960 r. – Kodeks postępowania administracyjnego (t.j. Dz. U. z 2013 r., poz. 267 z późn. zm.), po rozpatrzeniu wniosku (data wpływu: 06.03.2015 r.), który złożyła firma:

Przedsiębiorstwo Usług Komunalnych Sp. z o. o.
62-090 Rokietnica, ul. Pocztowa 3A
działająca przez pełnomocnika
P. U. H. Ekoinstal Projekt Piotr Berlik
62-100 Wągrowiec, ul. Miłoszewskiego 3

u s t a l a m
na rzecz Wnioskodawcy
lokalizację inwestycji celu publicznego
terenu składającego się z działek ozn. nr ewid.: 295 (ul. Dworcowa), 86, 64, 87/13, 92/2 (ul. Piaskowa), 102, 101/11, 116 (ul. Żwirowa), 121 (ul. Sosnowa), 125/2 (ul. Przecławska) położonego w obrębie Cerekwica i Mrowino, gmina Rokietnica
dla inwestycji obejmującej:
budowę sieci wodociągowej
oraz
terenu składającego się z działek ozn. nr ewid.: 101/24 (ul. Swojska), 101/11 i 102 (ul. Żwirowa), położonego w obrębie Cerekwica, gmina Rokietnica
dla inwestycji obejmującej:
budowę sieci kanalizacji sanitarnej.

1. W oparciu o analizę zasad zagospodarowania terenu oraz jego zabudowy, wynikających z przepisów odrębnych oraz stanu faktycznego i prawnego terenu, na którym przewiduje się realizację inwestycji, przeprowadzoną na podstawie art. 53 ust. 3 ustawy z dnia 27 marca 2003 r. o planowaniu i zagospodarowaniu przestrzennym (t. j. Dz. U. 2015 r., poz. 199 z późn. zm.) ustalam następujące warunki i szczegółowe zasady zagospodarowania terenu oraz jego zabudowy, w zakresie:
   1.1. **ustalenia dotyczące rodzaju zabudowy:** obiekt infrastruktury technicznej;
   1.2. **ustalenia dotyczące funkcji zabudowy i zagospodarowania terenu:** sieć wodociągowa, sieć kanalizacji sanitarnej z wytykami wraz z przepompownią i rurociągiem tłocznym;
   1.3. **warunków i wymagań ochrony i kształtowania ładu przestrzennego:**
      a) linia zabudowy, wskaźnik wielkości powierzchni nowej zabudowy w stosunku do powierzchni działki, maksymalna szerokość elewacji frontowej, maksymalna wysokość górnej krawędzi elewacji frontowej, jej gzymsu, okapu lub attyki, liczona od średniego poziomu terenu przed głównym wejściem do budynku, wysokość głównej kalenicy mierzona od średniego poziomu terenu przed głównym wejściem do budynku, układ głównych połaci dachowych, kierunek głównej kalenicy dachu w

stosunku do frontu działki – elementy które nie występują w planowanej inwestycji, zatem odstąpiono od ich określenia;

1.4. **ustalenia dotyczące ochrony środowiska, przyrody i krajobrazu:**

a) inwestycja nie zalicza się do przedsięwzięć wymienionych w rozporządzeniu Rady Ministrów z dnia 9 listopada 2010 r. w sprawie przedsięwzięć mogących znacząco oddziaływać na środowisko (Dz. U. z 2010 r. nr 213, poz. 1397 z późn. zm.),

b) zgodnie z art. 96 ust. 1 ustawy z dnia 3 października 2008 r. o udostępnianiu informacji o środowisku i jego ochronie, udziale społeczeństwa w ochronie środowiska oraz o ocenach oddziaływania na środowisko (t. j. Dz. U. z 2013 r. poz. 1235 z późn. zm.) organ rozważył czy przedsięwzięcie może potencjalnie znacząco oddziaływać na obszar Natura 2000 i uznał, że oddziaływanie, o którym mowa wyżej nie powinno wystąpić,

c) uciążliwości związane z funkcjonowaniem projektowanej inwestycji w tym hałas i wibracje, powinny ograniczać się do granic nieruchomości objętej decyzją;

1.5. **ustalenia dotyczące ochrony dziedzictwa kulturowego i zabytków oraz dóbr kultury współczesnej:**

a) kto, w trakcie prowadzenia robót budowlanych lub ziemnych odkryje przedmiot, co do którego istnieje przypuszczenie, iż jest on zabytkiem, jest obowiązany:
- wstrzymać wszelkie roboty mogące uszkodzić lub zniszczyć odkryty przedmiot,
- zabezpieczyć ten przedmiot i miejsce jego odkrycia,
- niezwłocznie zawiadomić o tym Wielkopolskiego Wojewódzkiego Konserwatora Zabytków, a jeśli nie jest to możliwe – Wójta gminy Rokietnica;
- nakaz prowadzenia badań archeologicznych podczas realizacji inwestycji,
- nakaz uzyskania pozwolenia konserwatora zabytków na prowadzenie badań archeologicznych przed wydaniem decyzji o pozwoleniu na budowę,

1.6. **obsługi w zakresie infrastruktury technicznej i komunikacji:**

a) sposób zaopatrzenia w wodę: na warunkach gestora sieci,
b) sposób zaopatrzenia w energię elektryczną: nie dotyczy,
c) sposób zaopatrzenia w gaz: nie dotyczy,
d) sposób zaopatrzenia w środki łączności: nie dotyczy,
e) sposób odprowadzania ścieków: na warunkach gestora sieci,
f) sposób odprowadzania wód opadowych lub roztopowych: nie dotyczy,
g) sposób gospodarowania odpadami: nie dotyczy,
h) dostęp do drogi publicznej: nie dotyczy,
i) wymagana ilość miejsc postojowych: nie dotyczy;

1.7. **wymagań dotyczących ochrony interesów osób trzecich:**

a) projektowane obiekty budowlane powinny spełniać wymogi określone w art. 5 ustawy z dnia 7 lipca 1994 r. – Prawo budowlane (t.j. Dz. U. z 2013 r. poz. 1409 z późn. zm.),

b) zabudowa i zagospodarowanie nieruchomości nie może ograniczać korzystania z wody, kanalizacji, energii elektrycznej i cieplnej oraz środków łączności dla obiektów zlokalizowanych na innych działkach,

c) realizacja inwestycji nie może zmieniać stosunków wodnych na działkach sąsiednich;

1.8. **ochrony obiektów budowlanych na terenach górniczych:** nie stwierdzono ograniczeń.

2. Linie rozgraniczające teren inwestycji oznacza się na kopiach map zasadniczych stanowiących integralną część decyzji – załączniki nr 1A-1I (wykonano na zeskanowanych oryginałach kopii map zasadniczych w skali 1:500, wydanych przez Starostę Poznańskiego w dniu 27.02.2015 r. – oryginały kopii ww. map znajdują się w dokumentacji sprawy).

3. Teren nie wymaga uzyskania zgody na zmianę przeznaczenia gruntów rolnych i leśnych na cele nierolnicze i nieleśne.

4. Inne warunki:
- Należy zachować zgodne z przepisami Prawa budowlanego i Polskimi Normami odległości projektowanych obiektów od infrastruktury podziemnej i nadziemnej przebiegającej przez teren objęty wnioskiem i w jego bezpośrednim otoczeniu,

zaleca się uzgodnienie tych odległości z właścicielami sieci. Dopuszcza się usunięcie kolizji na warunkach określonych przez właściciela sieci.

- Realizacja inwestycji nie może naruszać przepisów ustawy z dnia 7 lipca 1994 r. Prawo Budowlane (Dz.U.2013 r. poz. 1409 z późn. zm.), ustawy z dnia 28 marca 2003 r. o transporcie kolejowym (t. j. Dz. U. 2013 r. poz. 1594 z późn. zm.) oraz Rozporządzenia Ministra Transportu, Budownictwa i Gospodarki Morskiej z dnia 25 kwietnia 2012 r. w sprawie szczegółowego zakresu i formy projektu budowlanego (Dz. U. 2012 r. poz. 462);
- Realizacja inwestycji winna uwzględniać lokalizację w sąsiedztwie torów kolejowych, dla których obowiązują przepisy ustawy z dnia 28 marca 2003 r. o transporcie kolejowym (t.j. Dz. U. z 2013 r., poz. 1594 z późn. zm.).
- Sposób odtworzenia nawierzchni ulicy, chodnika oraz zieleni w istniejących pasach drogowych należy uzgodnić z właściwym zarządcą lub właścicielem drogi.

UZASADNIENIE

W dniu 06.03.2015 r. wpłynął do Urzędu Gminy w Rokietnicy wniosek w przedmiotowej sprawie.
Wnioskowany teren nie jest objęty miejscowym planem zagospodarowania przestrzennego.
Wobec powyższego, postępowanie o wydanie niniejszej decyzji było prowadzone zgodnie z wymogami ustawy z dnia 27 marca 2003 r. o planowaniu i zagospodarowaniu przestrzennym (t. j. Dz. U. 2015 r. poz. 199 z późn. zm.), jak dla terenu, dla którego brak jest miejscowego planu zagospodarowania przestrzennego i dla inwestycji, dla której nie ma obowiązku sporządzania takiego planu.
Po dokonaniu analizy warunków i zasad zagospodarowania terenu oraz jego zabudowy, wynikających z przepisów odrębnych, stanu faktycznego i prawnego terenu, na którym przewiduje się realizację inwestycji (zgodnie z art. 53 ust. 3 ww. ustawy), w tym po przeprowadzeniu oględzin terenu, na podstawie opisu inwestycji przedstawionego w wyżej wymienionym wniosku, ustalono powyższe warunki lokalizacji inwestycji celu publicznego na nieruchomości objętej wnioskiem.
Projekt decyzji o ustaleniu lokalizacji inwestycji celu publicznego został sporządzony przez osobę, która posiada kwalifikacje do wykonywania zawodu urbanisty.
Reasumując, wnioskowany teren oraz rodzaj inwestycji, przy spełnieniu ustaleń niniejszej decyzji, spełnia wymagania ustawy z dnia 27 marca 2003 r. o planowaniu i zagospodarowaniu przestrzennym (t. j. Dz. U. 2015 r. poz. 199 z późn. zm.).
Niniejszą decyzję uzgodniono z Powiatowym Konserwatorem Zabytków postanowieniem NR 534/2015 z dnia 04.05.2015r. oraz ze Starostą Poznańskim i Poznańskim Związkiem Spółek Wodnych, którzy niniejszą decyzję uzgodnili bez uwag w oparciu o art. 53 ust. 5 ustawy z dnia 27 marca 2003r. o planowaniu i zagospodarowaniu przestrzennym, który mówi, że w przypadku niezajęcia stanowiska przez organ uzgadniający w terminie 2 tygodni od dnia doręczenia wystąpienia o uzgodnienie – uzgodnienie uważa się za dokonane.

W związku z powyższym orzeczono jak w sentencji.

POUCZENIE

Od niniejszej decyzji służy odwołanie do Samorządowego Kolegium Odwoławczego w Poznaniu, które wnosi się za moim pośrednictwem w terminie 14 dni od daty jej doręczenia.

INFORMACJA

Decyzja nie jest pozwoleniem na budowę. Do budowy można przystąpić po uzyskaniu ostatecznej decyzji o pozwoleniu na budowę, o którą należy wystąpić do Wydziału Administracji Architektoniczno – Budowlanej Starostwa Powiatowego w Poznaniu.
Organ pierwszej instancji stwierdzi wygaszenie niniejszej decyzji, w przypadku, gdy inny wnioskodawca uzyskał pozwolenie na budowę lub zostanie uchwalony miejscowy plan

zagospodarowania przestrzennego, zawierający ustalenia inne niż ustalenia decyzji, z wyjątkiem przypadku, gdy zostanie wydana ostateczna decyzja o pozwoleniu na budowę (art. 65 ustawy o planowaniu i zagospodarowaniu przestrzennym).
Integralną część decyzji stanowią ponumerowane i opieczętowane załączniki.

z up. Wójta
Kierownik
Referatu Rozwoju Gospodarczego

mgr Edyta Musiał

Załączniki:

Nr 1 – załącznik graficzny – mapy zasadnicze w skali 1:500, nr 1A-1I;
Nr 2 – analiza funkcji oraz cech zabudowy i zagospodarowania terenu:
- część tekstowa.

Otrzymują:

- Wnioskodawca,
- Strony postępowania wg rozdzielnika w aktach sprawy,
- U.G. do akt.

DECYZJA STAŁA SIĘ OSTATECZNA

Z DNIEM 09.07.2015

Rokietnica, dnia 09.07.2015

URZĄD GMINY
62-020 Rokietnica, ul. Kościelnicka 1
woj. wielkopolskie
tel. 061-89-80-000, 061-89-80-[illegible]
fax. 061-814-50-82

Sprawę prowadzi:
Ewa Kurzak, tel. 61 8960628