Przedsiębiorstwo Projektowo-Handlowo-Usługowe
Andrzej Baraniak
62-050 Mosina ul. Gałczyńskiego 10 B

pphuab@op.pl
tel. 608 323 523

Stadium	**Projekt zagospodarowania terenu**	**Branża elektryczna**
Nazwa zamierzenia budowlanego	**Budowa linii energetycznej nn 0,4 kV kablowej, oraz słupów oświetlenia drogowego.**	
Adres i kategoria obiektu budowlanego	**Dymaczewo Stare ul. Dereniowa, Gmina Mosina,** pow. **Poznański**, woj. **Wielkopolskie** Identyfikator działki ewidencyjnej: **302110_5.0006 obręb Dymaczewo Stare,** działki numer: **27, 28/26, 45/7.** **Kategoria obiektu budowlanego: XXVI**	
Inwestor	**Gmina Mosina** **Pl. 20 Października 1** **62-050 Mosina**	
Symbol ..../....	Nr egz. **1/5 Egzemplarz Starosty**	Tom **1**
AUTORZY	**Imię i nazwisko**	**podpis**
Projektował	mgr. inż. Andrzej Baraniak Uprawnienia budowlane do projektowania i kierowania robotami budowlanymi bez ograniczeń w specjalności instalacyjnej w zakresie sieci, instalacji i urządzeń elektrycznych i elektroenergetycznych nr ewid. uprawnień budowlanych: WKP/0218/PWOE/18 Nr wpisu do CROPUB: 6321/18/U/C	mgr inż. Andrzej Baraniak Uprawnienia budowlane do projektowania i kierowania robotami budowlanymi bez ograniczeń w specjalności instalacyjnej w zakresie sieci, instalacji i urządzeń elektrycznych i elektroenergetycznych nr ewid. uprawnień budowlanych: WKP/0218/PWOE/18
Opracował	mgr. inż. Przemysław Witkowski	
Miejsce i data opracowania: Mosina, Lipiec 2022 r.		

Zawartość opracowania

Umowa nr D/I/53/10113399/00002/0
o świadczenie usług dystrybucji energii elektrycznej

zawarta w **Poznaniu** w dniu **16-06-2016** roku, zwana dalej „Umową" pomiędzy:

GMINA MOSINA

ul. PL. 20 PAŹDZIERNIKA 1

62-050 MOSINA

nr tel.: ..... ,; adres e-mail: .....

NIP: 7773154370 zwany dalej **„Odbiorcą"**, który przy zawarciu Umowy działa osobiście / jest reprezentowany przez*:

Bartłomiej Ulsen ..... – pełnomocnika działającego w imieniu i na rzecz **Odbiorcy** na podstawie aktualnego na dzień zawarcia Umowy pisemnego pełnomocnictwa stanowiącego załącznik do Umowy.

a

ENEA Operator Spółką z ograniczoną odpowiedzialnością z siedzibą w Poznaniu, ul. Strzeszyńska 58, kod pocztowy: 60-479 Poznań, NIP: 782-23-77-160, wpisaną do rejestru przedsiębiorców prowadzonego przez Sąd Rejonowy Poznań – Nowe Miasto i Wilda w Poznaniu, VIII Wydział Gospodarczy Krajowego Rejestru Sądowego pod numerem KRS 0000269806, kapitał zakładowy wny: 4 678 050 000,00 zł, zwaną dalej **„OSD"**, reprezentowaną przez:

– pełnomocnika **OSD**. Monika Pusz - Samodzielny Referent ds. Wsparcia Obsługi Klientów

Odbiorca i **OSD** będą łącznie nazywani jako **„Strony"**, a każdy oddzielnie jako **„Strona"**.

§ 1
Przedmiot Umowy

1. Przedmiotem Umowy jest określenie warunków świadczenia przez **OSD** usług dystrybucji energii elektrycznej, zwanych dalej „usługami dystrybucji", na rzecz **Odbiorcy**, w związku z zawartą przez **Odbiorcę** umową sprzedaży energii elektrycznej.
2. Szczegółowe warunki świadczenia usług dystrybucji, a także prawa oraz obowiązki **OSD** i **Odbiorcy** w tym zakresie określone są w Taryfie i IRiESD, a także w Ogólnych warunkach umowy o świadczenie usług dystrybucji energii elektrycznej dla odbiorców przyłączonych do sieci dystrybucyjnej **OSD**, zwanych dalej „OWU", które stanowią integralną część Umowy.
3. **OSD** zobowiązuje się na warunkach określonych w Taryfie i IRiESD oraz Umowie i OWU, w okresie obowiązywania Umowy świadczyć usługi dystrybucji do obiektu wskazanego w § 2 ust. 1 Umowy, zwanego dalej „Obiektem".
4. **Odbiorca** zobowiązuje się do postępowania w związku z pobieraniem energii elektrycznej w sposób zgodny z Taryfą i IRiESD oraz Umową i OWU, z uwzględnieniem charakteru Obiektu.

§ 2
Warunki realizacji Umowy

1. Warunki świadczenia usług dystrybucji dla Obiektu:

Nr PPE: PLENED000005900000000002969909556				**Adres Obiektu:** DYMACZEWO STARE Ul. SOSNOWA / , 62-050 MOSINA
Grupa taryfowa: C11O.				**Charakter Obiektu:** OŚWIETLENIE ULIC
Grupa przyłączeniowa: V.				
Ilość faz	**Zabezpieczenie przedlicznikowe [A]**	**Moc umowna [kW]**	**Planowana do pobrania średnioroczna ilość energii [kWh]**	**Miejsce dostarczania i odbioru energii elektrycznej stanowiące granicę własności urządzeń OSD:** zaciski prądowe na słupie linii n.n.
1	40	6	zgodnie z powiadomieniem **OSD** o umowie sprzedaży energii elektrycznej (§4 ust.1)	**Miejsce zainstalowania układu pomiarowo-rozliczeniowego stanowiącego własność OSD:** ROZDZIELNIA

2. Rozliczenia z tytułu świadczonych usług dystrybucji odbywać się będą w **2** miesięcznym okresie rozliczeniowym.
3. **Odbiorca** zobowiązuje się do zapłaty należności za świadczone usługi dystrybucji i innych należności wynikających z Umowy na podstawie otrzymywanych dokumentów finansowych. Termin płatności wynosi 14 dni od daty wystawienia dokumentu finansowego. **OSD** dostarczy **Odbiorcy** dokument finansowy co najmniej 7 dni przed wskazanym terminem płatności. W razie dostarczenia **Odbiorcy** dokumentu finansowego w późniejszym terminie, termin płatności ulega przesunięciu o ilość dni opóźnienia w przekazaniu dokumentu finansowego.
4. Warunkiem koniecznym realizacji przez **OSD** Umowy jest jednoczesne obowiązywanie umowy o świadczenie usług dystrybucji zawartej pomiędzy **OSD** a Sprzedawcą lub Sprzedawcą rezerwowym oraz umowy sprzedaży energii elektrycznej zawartej pomiędzy **Odbiorcą** a Sprzedawcą lub Sprzedawcą rezerwowym.
5. Podmiotem odpowiedzialnym za bilansowanie handlowe jest podmiot wskazany – z upoważnienia **Odbiorcy** – przez Sprzedawcę albo Sprzedawcę rezerwowego – gdy zawarta przez Sprzedawcę rezerwowego umowa sprzedaży energii elektrycznej jest realizowana przez **OSD** na podstawie postanowień Umowy.

6. Do praw i obowiązków **OSD** i **Odbiorcy** stosuje się postanowienia OWU dotyczące odbiorców z V grupy przyłączeniowej.

§ 3

Oświadczenia Odbiorcy

1. **Odbiorca** oświadcza, że adresem na który należy wysyłać dokumenty finansowe, w tym faktury VAT, a także korespondencję związaną z realizacją i z obowiązywaniem Umowy jest: **GMINA MOSINA UL. PL. 20 PAŹDZIERNIKA 1, 62-050 MOSINA.**
2. **Odbiorca** oświadcza, że:
   1) posiada tytuł prawny do korzystania z Obiektu;
   2) jest podatnikiem podatku od towarów i usług pod numerem identyfikacyjnym określonym w komparycji Umowy;
   3) przed podpisaniem Umowy otrzymał i zapoznał się z OWU;
   4) przed podpisaniem Umowy zapoznał się z Taryfą oraz IRiESD;
   5) nie posiada koncesji na dystrybucję energii elektrycznej;
   6) nie jest operatorem systemu dystrybucyjnego elektroenergetycznego;
   7) nie jest sprzedawcą energii elektrycznej odbiorcom końcowym przyłączonym do sieci **Odbiorcy.**
3. **Odbiorca** wyraża zgodę na udostępnianie danych pomiarowych Sprzedawcy lub Sprzedawcy rezerwowemu oraz podmiotowi odpowiedzialnemu za bilansowanie handlowe Sprzedawcy lub Sprzedawcy rezerwowego.

§ 4

Informacje o sprzedaży energii elektrycznej

1. Sprzedawcą **Odbiorcy** jest podmiot z którym **Odbiorca** posiada umowę sprzedaży energii elektrycznej wskazany w powiadomieniu **OSD** o umowie sprzedaży energii elektrycznej zawartej z tym Sprzedawcą zgodnie z OWU, pod warunkiem pozytywnej weryfikacji powiadomienia przez **OSD**.
2. Zmiana Sprzedawcy nie wymaga zmiany Umowy, a jedynie powiadomienia **OSD** o nowej umowie sprzedaży energii elektrycznej zawartej ze Sprzedawcą, zgodnie z OWU.
3. **Odbiorca** zobowiązuje się do niezwłocznego informowania **OSD** o zmianach dokonanych w umowie sprzedaży energii elektrycznej zawartej ze Sprzedawcą lub Sprzedawcą rezerwowym, które mają wpływ na realizację Umowy.
4. Sprzedawcą rezerwowym **Odbiorcy** jest podmiot wskazany w powiadomieniu **OSD** o umowie sprzedaży energii elektrycz zawartej ze Sprzedawcą.
5. **Odbiorca** wyraża zgodę na zawarcie przez **OSD**, w imieniu i na rzecz **Odbiorcy,** umowy sprzedaży energii elektrycznej ze Sprzedawcą rezerwowym, o którym mowa w Umowie, na warunkach i zasadach określonych przez tego Sprzedawcę rezerwowego, chyba że **Odbiorca** inaczej określi te warunki i zasady, a Sprzedawca rezerwowy wyrazi na nie zgodę.
6. Zmiana Sprzedawcy rezerwowego nie wymaga zmiany Umowy, a wskazanie nowego Sprzedawcy rezerwowego następuje w powiadomieniu **OSD** o umowie sprzedaży energii elektrycznej zawartej ze Sprzedawcą zgodnie z OWU. **Odbiorca** może również zmienić Sprzedawcę rezerwowego poprzez pisemne wskazanie **OSD** nowego Sprzedawcy rezerwowego.

§ 5

Okres obowiązywania Umowy

1. Umowa zostaje zawarta i zaczyna obowiązywać z dniem podpisania przez obie **Strony.**
2. Rozpoczęcie realizacji Umowy następuje z dniem **2016-09-01.**
3. Umowa obowiązuje na czas **nieokreślony** .
4. Tryb i warunki zmiany lub rozwiązania Umowy zostały określone w OWU.
5. Jeżeli **Strony** były związane wcześniejszą umową o świadczenie usług dystrybucji do Obiektu, z dniem wejścia w życie Umowy postanowienia Umowy zastępują postanowienia tej wcześniejszej umowy o świadczenie usług dystrybucji.

§ 6

Postanowienia końcowe

1. W zakresie nieuregulowanym powyżej, zastosowanie mają postanowienia OWU.
2. Administratorem danych osobowych zawartych w Umowie oraz uzyskanych w związku z jej realizacją jest ENEA Operator Spółka z ograniczoną odpowiedzialnością z siedzibą w Poznaniu, ul. Strzeszyńska 58, kod pocztowy: 60-479 Poznań. **Odbiorca** ma prawo dostępu do treści swoich danych oraz do ich poprawiania. Podanie danych jest dobrowolne. Pani/Pana dane osobowe są przetwarzane na zasadach określonych w ustawie z dnia 29 sierpnia 1997 r. o ochronie danych osobowych (Dz.U. z 2014 r. , poz. 1182 z późniejszymi zmianami), w celu zawarcia i wykonania Umowy oraz mogą być udostępniane innym podmiotom w celu wykonania Umowy, a w szczególności podmiotom świadczącym na rzecz ENEA Operator Sp. z o.o. usługi w zakresie odczytów i pozyskiwania danych pomiarowych, przeprowadzania kontroli, remontów i usuwania awarii, prowadzenia rozliczeń, dochodzenia należności, obsługi i utrzymania systemów informatycznych.**
3. Umowę sporządzono w dwóch jednobrzmiących egzemplarzach, po jednym dla każdej ze **Stron.**
4. Załączniki do Umowy:
   1) OWU;

ODBIORCA	**OSD**
Bartłomej Ulisek	Biuro Wsparcia Obsługi Klientów Poznań Samodzielny Referent ds. Obsługi Klientów Monika Jasz
czytelny podpis Odbiorcy albo podpis i pieczątka imienna	podpis i pieczątka imienna

*- niepotrzebne skreślić
**- dotyczy osób fizycznych prowadzących działalność gospodarczą lub zawodową

Dobrowolne oświadczenia **Odbiorcy:**** **TAK** **NIE**

4

BK

Wyrażam zgodę na przetwarzanie moich danych osobowych w celach prowadzenia badań opinii publicznej, promocji i konkursów, a także na ich udostępnianie przez **OSD** podmiotom realizujących wyżej wymienione zadania na rzecz **OSD**.** ☐ ☐

Wyrażam zgodę na otrzymywanie od **OSD** za pomocą środków komunikacji elektronicznej informacji handlowych zgodnie z ustawą z dnia 18 lipca 2002 r. o świadczeniu usług drogą elektroniczną (Dz.U. z 2013 r. poz. 1422 z późniejszymi zmianami).** ☐ ☐

Wyrażam zgodę na otrzymywanie od **OSD** za pomocą środków komunikacji elektronicznej zawiadomień związanych z wykonywaniem Umowy zgodnie z ustawą z dnia 18 lipca 2002 r. o świadczeniu usług drogą elektroniczną (Dz.U. z 2013 r., poz. 1422 z późniejszymi zmianami).** ☐ ☐

Odbiorcy przysługuje prawo do odwołania zgody poprzez złożenie **OSD** pisemnego oświadczenia.**

ODBIORCA

Bartłomiej Kisiel

czytelny podpis Odbiorcy
albo podpis i pieczątka imienna

Ogólne warunki Umowy kompleksowej z 06-05-2015r.

Nr PPE PLENED000005900000000002969909556 Nr ewidencyjny 45225178
Nr zgłoszenia

U-KO Kod handlowca

Umowa kompleksowa nr **nr CP/875/2015** zawarta w dniu 06.10.2015..... roku, pomiędzy

DANE KLIENTA:

GMINA MOSINA PL. 20 PAŹDZIERNIKA 1 62-050 MOSINA

NIP:**777-31-54-370**

reprezentowanym/ą przez:
Burmistrza Gminy - Jerzego Ryś
a Kontrasygnatę Skarbnika Gminy - Marii Borowiak
zwanym/ą dalej **Klientem**, a

DANE SPRZEDAWCY:

ENEA Spółka Akcyjna z siedzibą w Poznaniu, ul. Górecka 1, 60 – 201 Poznań, Sąd Rejonowy Poznań -Nowe Miasto i Wilda w Poznaniu, VIII Wydział Gospodarczy Krajowego Rejestru Sądowego, KRS 0000012483, NIP 777-00-20-640, kapitał zakładowy: 441 442 578 PLN, wpłacony w całości, którą reprezentują:

.....Przemysław Dobrucki – Koordynator ds. Wsparcia Obsługi Klientów.....

zwaną dalej **Sprzedawcą,**

Sprzedawca i Klient zwani są dalej razem Stronami, a każdy z osobna Stroną. Reprezentanci Stron oświadczają, że działają na podstawie aktualnych upoważnień do reprezentowania swej Strony w zakresie zaciągania zobowiązań wynikających z niniejszej Umowy.

§ 1 Przedmiot Umowy

1. W ramach Umowy Sprzedawca zobowiązuje się świadczyć na rzecz Klienta Usługę kompleksową polegającą na sprzedaży energii elektrycznej i zapewnieniu świadczenia usługi dystrybucji na potrzeby Obiektów określonych w załączniku nr 2 - Dane techniczne i informacje handlowe dotyczące Obiektów objętych Umową, a Klient zobowiązuje się w szczególności do odbioru energii i zapłaty należności za świadczoną usługę kompleksową. Liczba Obiektów Klienta objętych Umową 1.
2. Usługa kompleksowa świadczona będzie na warunkach określonych w Umowie oraz w:
   - Ogólnych Warunkach Umowy Kompleksowej (OWU),
   - Taryfie Sprzedawcy – w przypadku gdy rozliczenia za sprzedaną energię odbywają się w oparciu o Taryfę Sprzedawcy,
   - Taryfie OSD,
3. Strony zgodnie ustalają, że Umowa została zawarta na czas **nieokreślony**.
4. Umowa obowiązuje od dnia jej zawarcia, z zastrzeżeniem ust. 5.
5. Rozpoczęcie świadczenia usługi kompleksowej następuje z dniem udokumentowanego zabudowania przez **OSD** układu pomiarowo-rozliczeniowego

§ 2 WARUNKI SPRZEDAŻY ENERGII ELEKTRYCZNEJ

1. Klient oświadcza, że dokonał wyboru rozliczania za sprzedaną energię elektryczną w ramach świadczonej usługi kompleksowej według Taryfy Sprzedawcy
2. W ramach Umowy Klient planuje roczny zakup energii o łącznej ilości: kWh

6

§ 3 WARUNKI ŚWIADCZENIA USŁUGI KOMPLEKSOWEJ

1. Szczegółowe dane techniczne i informacje handlowe dotyczące świadczenia usługi kompleksowej na potrzeby Obiektów objętych Umową, w tym określenie grupy taryfowej do której zakwalifikowane zostały Obiekty Klienta oraz okres rozliczeniowy zostały określone w załączniku nr 2 do Umowy – Dane techniczne i informacje handlowe dotyczące Obiektów objętych Umową.
2. Układ pomiarowo-rozliczeniowy musi spełniać warunki techniczne umożliwiające rozliczanie energii w wybranej przez Klienta grupie taryfowej, co stanowi warunek świadczenia usługi kompleksowej przez Sprzedawcę.

§ 4 POSTANOWIENIA KOŃCOWE

1. Umowa została sporządzona w dwóch jednobrzmiących egzemplarzach po jednym dla każdej ze Stron.
2. Klient oświadcza, że wszelką korespondencję do Klienta, związaną z realizacją Umowy należy kierować na adres:
   GMINA MOSINA PL. 20 PAŹDZIERNIKA 1 62-050 MOSINA

   z zastrzeżeniem, że adres wysyłkowy dla faktur to:
   GMINA MOSINA PL. 20 PAŹDZIERNIKA 1 62-050 MOSINA

   Telefon: adres e-mail:

3. Sprzedawca oświadcza, że wszelką korespondencję do Sprzedawcy związaną z realizacją Umowy należy kierować na adres:
   ENEA Spółka Akcyjna, Września ul. Witkowska 5 62-300 Września
4. Klient oświadcza, że przed podpisaniem Umowy zapoznał się z Taryfą OSD.
5. Klient oświadcza, że przed podpisaniem Umowy otrzymał oraz zapoznał się z:
   a) OWU z dnia 06.05.2015r.,
   b) Taryfą Sprzedawcy aktualną na dzień zawarcia Umowy,
   c) pozostałymi załącznikami do Umowy,
   akceptuje ich treść i wyraża zgodę na włączenie ich do Umowy.
6. Klient oświadcza, że *posiada/nie posiada** tytuł prawny do korzystania z Obiektów dla których świadczona jest usługa kompleksowa.
7. Klient oświadcza, iż nie jest przedsiębiorstwem energetycznym, a także iż energia zakupiona przez Klienta na podstawie Umowy przeznaczona będzie na potrzeby własne Klienta i nie będzie zużywana w gospodarstwie domowym lub w związanym z nim pomieszczeniem gospodarczym.
8. Taryfa OSD oraz Taryfa Sprzedawcy udostępniane są Klientowi we wszystkich punktach, w których prowadzona jest obsługa klientów Sprzedawcy. Ponadto komunikaty o zmianie cen i stawek opłat oraz aktualne Taryfy:
   a) Sprzedawcy, publikowane są na stronie internetowej: www.enea.pl;
   b) OSD, publikowane są na stronie internetowej: www.operator.enea.pl.
9. Zmiana stawek podatku akcyzowego uwzględnianego przez Sprzedawcę w cenie energii nie stanowi zmiany Umowy, wzorców umowy oraz Załączników do Umowy i nie daje uprawnienia do wypowiedzenia Umowy przez Klienta. W przypadku zmiany stawki podatku akcyzowego wraz z wejściem w życie zmiany, zmianie ulegną stosownie do zmienionej stawki podatku akcyzowego, ceny przyjęte w Umowie do rozliczeń.
10. Klient oświadcza, że wyraża zgodę na przesyłanie drogą elektroniczną na adres e-mail wskazany w Umowie informacji o zmianie Taryfy Sprzedawcy.

Załącznik nr 2 – Dane techniczne i informacje handlowe dotyczące obiektów objętych Umową

Do Umowy kompleksowej nr **nr CP/875/2015** zawarta w dniu .....

Nazwa Obiektu / Charakter Obiektu	oświetlenie drogowe				
	Kod pocztowy	Miejscowość	Ulica	Nr domu/lokalu	Poczta
Adres Obiektu	DYMACZEWO STARE UL. SOSNOWA 62-050 MOSINA				
Miejsce dostarczania i odbioru energii elektrycznej stanowiące granicę własności urządzeń OSD	zaciski prądowe na słupie linii n.n. .				
Miejsce zainstalowania układu pomiarowo-rozliczeniowego stanowiącego własność OSD	całość urządzeń na majątku Urzędu Gminy.				
Okres rozliczeniowy	dwumiesięczny				
Planowany w ramach Umowy zakup energii dla Obiektu	Ilość energii elektrycznej w strefie czasowej doby [MWh]			Razem	
	Strefa I	Strefa II			
Grupa taryfowa	C11o				
Grupa przyłączeniowa	V				
Numer licznika					
Numer PPE / PDE	PLENED000005900000000002969909556				
Numer ewidencyjny / Numer Klienta	45225178				
Moc umowna [kW]	6				
Moc przyłączeniowa [kW]					
Ilość faz	1				
Zabezpieczenie przelicznikowe [A]	40				

Pełnomocnik ENEA S.A.
Przemysław Dobrucki
Sprzedawca
(czytelny podpis)

BURMISTRZ
mgr inż. Zbigniew Rup
Klient
(czytelny podpis)

§ 5 ZAŁĄCZNIKI DO UMOWY

Integralną częścią Umowy są:

Załącznik nr 1 - Ogólne Warunki Umowy Kompleksowej (OWU)

Załącznik nr 2 - Dane techniczne i informacje handlowe dotyczące Obiektów objętych Umową

Pełnomocnik ENEA S.A.
Przemysław Dobrucki
.....
Sprzedawca
(czytelny podpis)

.....
Klient
(czytelny podpis)

* niepotrzebne usunąć

Działając na podstawie Rozporządzenia Ministra Finansów z dnia 20 grudnia 2012 r. w sprawie przesyłania faktur w formie elektronicznej, zasad ich przechowywania oraz trybu udostępniania organowi podatkowemu lub organowi kontroli skarbowej (Dz. U. z 2012 poz. 1528) wyrażam zgodę na przesyłanie przez Sprzedawcę faktur, duplikatów tych faktur oraz ich korekt, w formie elektronicznej. Zobowiązuję się przyjmować faktury, o których mowa powyżej, w formie papierowej, w przypadku gdy przeszkody techniczne lub formalne uniemożliwią przesłanie faktur drogą elektroniczną. Proszę o przesyłanie faktur drogą mailową na podany w Umowie adres e- mail.

Data, podpis Klienta

Prosimy o zaznaczenie wybranego pola poprzez wstawienie znaku „X".

	TAK	NIE
Zgodnie z ustawą z dnia 29 sierpnia 1997 r. o ochronie danych osobowych (Dz. U. z 2014 r. poz.1182) wyrażam zgodę na:		
a) przetwarzanie w celach marketingowych moich danych osobowych przez podmioty należące do Grupy Kapitałowej Sprzedawcy oraz inne podmioty współpracujące ze Sprzedawcą, w tym na udostępnienie moich danych tym podmiotom,		
b) przetwarzanie moich danych osobowych przez Sprzedawcę w celu prowadzenia przez Sprzedawcę marketingu towarów i usług niepochodzących od Sprzedawcy,		
c) otrzymywanie od Sprzedawcy informacji handlowych drogą elektroniczną, na wskazany przeze mnie w Umowie adres e-mail, zgodnie z ustawą z dnia 18 lipca 2002 r. o świadczeniu usług drogą elektroniczną (tj. Dz. U. z 2013 r., poz. 1422).		

Data, podpis Klienta

Mosina dnia 14.07.2022 r.

O Ś W I A D C Z E N I E

Ja niżej podpisany

Andrzej Baraniak

(imię i nazwisko projektanta lub sprawdzającego)

posiadający uprawnienia budowlane nr **WKP/0218/PWOE/18**

przez **Wielkopolską Okręgową Izbę Inżynierów Budownictwa**

po zapoznaniu się z przepisami Ustawy z dnia 7 lipca 1994r - Prawo budowlane

OŚWIADCZAM

Że projekt budowlany: **Budowa linii energetycznej 0,4 kV kablowej, oraz słupów oświetlenia drogowego.**

Opracowany dla: **Gmina Mosina Plac 20 Października 1 62-050 Mosina.**

w miejscowości: **Dymaczewo Stare ul. Dereniowa, Gmina Mosina.**

na działce nr: **27, 28/26, 45/7.**

Sporządzony jest zgodnie z obowiązującymi przepisami oraz zasadami wiedzy technicznej

mgr inż. Andrzej Baraniak
Uprawnienia budowlane do projektowania i kierowania robotami budowlanymi bez ograniczeń w specjalności instalacyjnej w zakresie sieci, instalacji i urządzeń elektrycznych i elektroenergetycznych
nr świad. uprawnień budowlanych WKP/0218/PWOE/18

WIELKOPOLSKA
OKRĘGOWA
IZBA
INŻYNIERÓW
BUDOWNICTWA

ZA ZGODNOŚĆ
Z ORYGINAŁEM

mgr inż. Andrzej Baraniak
Uprawnienia budowlane do projektowania i kierowania robotami budowlanymi bez ograniczeń w specjalności instalacyjnej w zakresie sieci, instalacji i urządzeń elektrycznych i elektroenergetycznych
nr ewid. uprawnień budowlanych WKP/0218/PWOE/18

OKRĘGOWA KOMISJA KWALIFIKACYJNA
sygn. akt WOIIB-OKK-EP-EW-0054-0055-404/17/2018

Poznań, dnia 22 czerwca 2018 r.

DECYZJA

Na podstawie art. 24 ust. 1 pkt 2 ustawy z dnia 15 grudnia 2000 r. o samorządach zawodowych architektów oraz inżynierów budownictwa (tekst jednolity: Dz. U. z 2016 r. poz. 1725) i art. 12 ust. 1 pkt 1 i 2, art.12 ust. 2, 3 i 4 oraz ust. 4c pkt 3, art.13, art. 14 ust.1 pkt 4c ustawy z dnia 7 lipca 1994 r. Prawo budowlane (tekst jednolity: Dz. U. z 2017 r. poz. 1332 z późn. zm.) oraz § 14 ust. 5 rozporządzenia Ministra Infrastruktury i Rozwoju z dnia 11 września 2014 r. w sprawie samodzielnych funkcji technicznych w budownictwie (Dz. U. 2014 r. poz. 1278) po ustaleniu, że zostały spełnione warunki w zakresie przygotowania zawodowego oraz po złożeniu egzaminu na uprawnienia budowlane z wynikiem pozytywnym

Pan
Andrzej Baraniak

magister inżynier
kierunek: Elektrotechnika
urodzony dnia 24 marca 1977r. Poznań
otrzymuje

UPRAWNIENIA BUDOWLANE
nr ewidencyjny WKP/0218/PWOE/18

do projektowania i kierowania robotami budowlanymi bez ograniczeń w specjalności instalacyjnej w zakresie sieci, instalacji i urządzeń elektrycznych i elektroenergetycznych

UZASADNIENIE

W związku z uwzględnieniem w całości żądania strony, na podstawie art. 107 § 4 K.p.a. odstępuje się od uzasadnienia decyzji. Zakres nadanych uprawnień budowlanych wskazano na odwrocie decyzji.

Pouczenie

1. Podstawą do wykonywania samodzielnych funkcji technicznych w budownictwie stanowi wpis do centralnego rejestru Głównego Inspektora Nadzoru Budowlanego oraz wpis na listę członków właściwej izby samorządu zawodowego.
2. Od niniejszej decyzji służy odwołanie do Krajowej Komisji Kwalifikacyjnej Polskiej Izby Inżynierów Budownictwa w Warszawie, za pośrednictwem Wielkopolskiej Okręgowej Komisji Kwalifikacyjnej Wielkopolskiej Okręgowej Izby Inżynierów Budownictwa w Poznaniu w terminie 14 dni od daty jej doręczenia.
   Zgodnie z treścią art.127a ustawy Kodeks postępowania administracyjnego (tekst jednolity Dz. U. z 2017 r. poz. 1257 z późn. zm.):
   § 1. W trakcie biegu terminu do wniesienia odwołania strona może zrzec się prawa do wniesienia odwołania wobec organu administracji publicznej, który wydał decyzję.
   § 2. Z dniem doręczenia organowi administracji publicznej oświadczenia o zrzeczeniu się prawa do wniesienia odwołania przez ostatnią ze stron postępowania, decyzja staje się ostateczna i prawomocna.
   W przypadku złożenia przez stronę oświadczenia o zrzeczeniu się prawa do odwołania od decyzji (określonego w § 2) stronie nie przysługuje prawo do odwołania się ani skargi do sądu administracyjnego.

WIELKOPOLSKA OKRĘGOWA IZBA INŻYNIERÓW BUDOWNICTWA

Przewodniczący
Okręgowej Komisji Kwalifikacyjnej WOIIB

prof. dr hab. inż. Wiesław Buczkowski

11

Na podstawie art.12 ust.1 pkt 1-5 oraz art. 13 ust. 3 i 4 ustawy Prawo budowlane Pan Andrzej Baraniak jest upoważniony w specjalności instalacyjnej w zakresie sieci, instalacji i urządzeń elektrycznych i elektroenergetycznych do:

- projektowania, sprawdzania projektów budowlanych w specjalności objętej niniejszymi uprawnieniami i sprawowania nadzoru autorskiego,
- kierowania budową lub innymi robotami budowlanymi,
- kierowania wytwarzaniem konstrukcyjnych elementów budowlanych oraz nadzoru i kontroli technicznej wytwarzania tych elementów,
- wykonywania nadzoru inwestorskiego,
- sprawowania kontroli technicznej utrzymania obiektów budowlanych

bez ograniczeń.

Zgodnie z § 14 ust.5 rozporządzenia Ministra Infrastruktury i Rozwoju z dnia 11 września 2014 r. w sprawie samodzielnych funkcji technicznych w budownictwie, niniejsze uprawnienia budowlane uprawniają do projektowania obiektu budowlanego i kierowania robotami budowlanymi związanymi z obiektem budowlanym, takim jak: sieci, instalacje i urządzenia elektryczne i elektroenergetyczne, w tym kolejowe, trolejbusowe i tramwajowe sieci trakcyjne, sieci trakcyjne metra, wraz z instalacjami i urządzeniami technicznymi zasilania w tym kolejowej, trolejbusowej i tramwajowej sieci trakcyjnej, sieci trakcyjne metra oraz elektrycznego ogrzewania rozjazdów.

Na podstawie § 10 rozporządzenia Ministra Infrastruktury i Rozwoju z dnia 11 września 2014 r. w sprawie samodzielnych funkcji technicznych w budownictwie, uprawnienia budowlane do projektowania w odpowiedniej specjalności uprawniają do sporządzania projektu zagospodarowania działki lub terenu w zakresie danej specjalności.

Skład orzekający
Okręgowej Komisji Kwalifikacyjnej

Przewodniczący – prof. dr hab. inż. Wiesław Buczkowski:.....

Członek Komisji – mgr inż. Anna Gieczewska:.....

Członek Komisji – dr inż. Daniel Pawlicki:.....

mgr inż. Andrzej Baraniak
Uprawnienia budowlane do projektowania i kierowania robotami budowlanymi bez ograniczeń w specjalności instalacyjnej w zakresie sieci, instalacji i urządzeń elektrycznych i elektroenergetycznych
nr ewid. uprawnień budowlanych: WKP/6218/PWBE/16

ZA ZGODNOŚĆ
Z ORYGINAŁEM

Otrzymują:
1. Pan Andrzej Baraniak
   62-050 Mosina, ul. Gałczyńskiego 10B
2. Okręgowa Rada Izby
3. Główny Inspektor Nadzoru Budowlanego
4. a/a

12

POLSKA
IZBA
INŻYNIERÓW
BUDOWNICTWA

Zaświadczenie

o numerze weryfikacyjnym:

WKP-IAZ-WZJ-4IJ *

Pan Andrzej Baraniak o numerze ewidencyjnym WKP/IE/0309/18
adres zamieszkania ul. Gałczyńskiego 10 B, 62-050 Mosina
jest członkiem Wielkopolskiej Okręgowej Izby Inżynierów Budownictwa i posiada wymagane ubezpieczenie od odpowiedzialności cywilnej.
Niniejsze zaświadczenie jest ważne od 2021-10-01 do 2022-09-30.

Zaświadczenie zostało wygenerowane elektronicznie i opatrzone bezpiecznym podpisem elektronicznym weryfikowanym przy pomocy ważnego kwalifikowanego certyfikatu w dniu 2021-08-26 roku przez:

Włodzimierz Draber, Zastępca Przewodniczącego Rady Wielkopolskiej Okręgowej Izby Inżynierów Budownictwa.

(Zgodnie art. 5 ust 2 ustawy z dnia 18 września 2001 r. o podpisie elektronicznym (Dz. U. 2001 Nr 130 poz. 1450) dane w postaci elektronicznej opatrzone bezpiecznym podpisem elektronicznym weryfikowanym przy pomocy ważnego kwalifikowanego certyfikatu są równoważne pod względem skutków prawnych dokumentom opatrzonym podpisami własnoręcznymi.)

ZA ZGODNOŚĆ
Z ORYGINAŁEM

mgr inż. Andrzej Baraniak
Uprawnienia budowlane do projektowania i kierowania robotami budowlanymi bez ograniczeń w specjalności instalacyjnej w zakresie sieci, instalacji i urządzeń elektrycznych i elektroenergetycznych
nr ewid. uprawnień budowlanych: WKP/0218/PWOE/18

* Weryfikację poprawności danych w niniejszym zaświadczeniu można sprawdzić za pomocą numeru weryfikacyjnego zaświadczenia na stronie Polskiej Izby Inżynierów Budownictwa www.piib.org.pl lub kontaktując się z biurem właściwej Okręgowej Izby Inżynierów Budownictwa.

13

odpis jest prawdziwy

INFORMACJA

DOTYCZĄCA BEZPIECZEŃSTWA I OCHRONY ZDROWIA

Nazwa i adres obiektu budowlanego:	**Budowa linii energetycznej nn 0,4 kV kablowej, oraz słupów oświetlenia drogowego w m. Dymaczewo Stare ul. Dereniowa, dz. nr 27, 28/26, 45/7, Gmina Mosina.**
Inwestor: Nazwa i adres Inwestora:	**Gmina Mosina** **Pl. 20 Października 1** **62-050 Mosina**
Projektant: Imię i nazwisko projektanta sporządzającego informację	**Andrzej Baraniak** **upr. proj. WKP/0218/PWOE/18**

CZĘŚĆ OPISOWA

1. Zakres robót dla całego zamierzenia budowlanego oraz kolejność realizacji poszczególnych etapów.

- Zamierzenie inwestycyjne obejmuje wykonanie: Linii energetycznej kablowej nn 0,4kV oświetlenia drogowego, oraz słupów oświetlenia drogowego.

Na sieć składa się:

- Linia kablowa nn 0,4 kV kablem typu YAKY 4*35 mm^2 dł. 105/116 m
- słupy oświetlenia drogowego – 2 szt.

Przewiduje się realizację zadania inwestycyjnego jako jednoetapową.

2. Wykaz istniejących obiektów budowlanych.

- linia kablowa energetyczna nn 0,4 kV oraz SN 15 kV
- linia kablowa telekomunikacyjna
- sieć wodociągowa
- drogi publiczne

3. Wskazanie elementów zagospodarowania działki lub terenu, które mogą stwarzać zagrożenie bezpieczeństwa i zdrowia ludzi.

Prawidłowo wybudowane, to jest zgodnie z obowiązującymi przepisami, dotychczasowe instalacje nie powinny stanowić zagrożenia bezpieczeństwa i zdrowia ludzi.

Nawiązanie do istniejących urządzeń energetycznych należy wykonywać na polecenie pisemne, wystawione przez upoważnionego pracownika ENEA Operator Sp. z o.o.

4. Wskazania dotyczące przewidywanych zagrożeń występujących podczas realizacji robót budowlanych, określające skalę i rodzaje zagrożeń oraz miejsce i czas ich występowania.

Prace budowlane należy wykonywać zgodnie z Rozporządzeniem Ministra Gospodarki z dnia 17 września 1999r - w sprawie bezpieczeństwa i higieny pracy przy urządzeniach i instalacjach elektrycznych (Dz.U. Nr 80, poz. 912) oraz "Instrukcją Organizacji Bezpiecznej pracy przy urządzeniach i instalacjach elektroenergetycznych i hydrotechnicznych" obowiązującą w Energetyce. Przy organizacji i wykonaniu prac zgodnie z w/w Instrukcją zagrożeń bezpieczeństwa nie przewiduje się. Nawiązanie do istniejących urządzeń energetycznych należy wykonać na polecenie pisemne, wystawione przez upoważnionego pracownika ENEA Operator Sp. z o.o.,

5. Wskazanie sposobu prowadzenia instruktażu pracowników przed przystąpieniem do realizacji robót szczególnie niebezpiecznych,

Przewiduje się instruktaż bezpośrednio przed rozpoczęciem prac montażowych określony w "Instrukcją Organizacji Bezpiecznej pracy przy urządzeniach i instalacjach elektroenergetycznych i hydrotechnicznych"

6. Wskazanie środków technicznych i organizacyjnych, zapobiegających niebezpieczeństwom wynikającym z wykonania robót budowlanych w strefach szczególnego zagrożenia zdrowia lub w ich sąsiedztwie, w tym zapewniających bezpieczną i sprawną komunikację, umożliwiającą szybką ewakuację na wypadek pożaru, awarii i innych zagrożeń.

Podczas prac montażowych nie przewiduje się zagrożenia pożarowego. Prace polegające na nawiązaniu do istniejących urządzeń energetycznych należy wykonać na polecenie pisemne wystawione przez upoważnionego pracownika ENEA Operator Sp. z o.o

7 . Prace montażowe

Osobą odpowiedzialną za przestrzeganie przepisów BHP jest kierownik robót, który zapewnia:

- organizację pracy w sposób gwarantujący bezpieczne i higieniczne warunki pracy,
- przestrzeganie przepisów oraz zasad bezpieczeństwa i higieny pracy, usuwanie stwierdzonych uchybień w tym zakresie oraz kontrolowanie wykonania przepisów,
- zapewnia wykonanie nakazów, wystąpień, decyzji i zarządzeń wydawanych przez organy nadzoru nad warunkami pracy

- zna, w zakresie niezbędnym do wykonywania ciążących na nim obowiązków, przepisy o ochronie pracy, w tym przepisy oraz zasady bezpieczeństwa i higieny pracy
- zaznajomienie pracowników z zakresem ich obowiązków, sposobem wykonywania pracy na wyznaczonych stanowiskach, w tym zapewnia przeszkolenie pracowników w zakresie bezpieczeństwa i higieny pracy przed dopuszczeniem ich do pracy oraz zapewnia prowadzenie okresowych szkoleń w tym zakresie.
- wyznacza koordynatora sprawującego nadzór nad bezpieczeństwem i higieną, w razie gdy jednocześnie w tym samym miejscu wykonują pracę pracownicy zatrudnieni przez różnych pracodawców

Przy pracach na: słupach, masztach, konstrukcjach budowlanych bez stropów, a także przy ustawianiu lub rozbiórce rusztowań oraz przy pracach na drabinach i klamrach na wysokości powyżej 2 m nad poziomem terenu zewnętrznego lub podłogi należy w szczególności:

- przed rozpoczęciem prac sprawdzić stan techniczny konstrukcji lub urządzeń, na których mają być wykonywane prace, w tym ich stabilność, wytrzymałość na przewidywane obciążenie oraz zabezpieczenie przed nieprzewidywaną zmianą położenia, a także stan techniczny stałych elementów konstrukcji lub urządzeń mających służyć do mocowania linek bezpieczeństwa,
- zapewnić stosowanie przez pracowników, odpowiedniego do rodzaju wykonywanych prac, sprzętu chroniącego przed upadkiem z wysokości jak: szelki bezpieczeństwa z linką bezpieczeństwa przymocowaną do stałych elementów konstrukcji, szelki bezpieczeństwa z pasem biodrowym (do prac w podparciu - na słupach, masztach itp.),
- zapewnić stosowanie przez pracowników hełmów ochronnych przeznaczonych do prac na wysokości

Przy robotach ziemnych należy zapewnić:

- zabezpieczenie terenu budowy, wykopu dla kabli oraz robót oraz fundamentowych pod maszty i słupy,
- obowiązkowe zabezpieczenie ścian wykopu począwszy od 1m głębokości poprzez wykonanie wykopu ze ścianami (skarpami) pochylonymi
- składowanie materiałów i urobku w odległości nie mniejszej niż 1 m od krawędzi wykopu,
- przy wykonywaniu wykopów sprzętem mechanicznym należy wyznaczyć strefę niebezpieczną związaną z pracą tych maszyn.

Przy wykonywaniu prac związanych z montażem instalacji elektrycznych i urządzeń elektrycznych na terenie obiektu należy przestrzegać:

- przepisów dotyczących bezpieczeństwa i higieny pracy związanych z pracą przy urządzeniach energetycznych, zgodnie z Rozporządzeniem MSW i A Dz. U. Nr 80 z roku 1999r.
- przepisów dotyczących bezpieczeństwa i higieny przy wykonywaniu robót budowlanych, zgodnie z Rozporządzeniem Ministra Infrastruktury Dz. U. Nr. 47 z 2003r.

- Teren wykonywanych robót należy wygrodzić, wykonać przejścia dla pieszych, oznakować tablicami ostrzegawczymi z napisem „Uwaga – Prace" oraz zabezpieczyć przed osobami postronnymi.
- Pracownicy wykonujące prace podłączeniowe przy urządzeniach elektrycznych powinni posiadać aktualne uprawnienia kwalifikacyjne do 1 kV
- Wszystkie prace należy wykonać zgodnie z obowiązującymi normami, z „Warunkami technicznymi wykonania i odbioru robót budowlano – montażowych", przestrzegając przepisy p. poż. i BHP.

Prace budowlane prowadzić zgodnie z obowiązującymi przepisami a w szczególności:

- Rozporządzenie Ministra Infrastruktury z dnia 6 lutego 2003 w sprawie bezpieczeństwa i higieny pracy podczas robót budowlanych (Dz.U. z 2003 nr 47, poz.401)
- Rozporządzenie Ministra Pracy i Polityki Socjalnej z dnia 26 września 1997r. w prawie ogólnych przepisów bezpieczeństwa i higieny pracy (Dz.U. z 1997r. 129, poz. 844)
- Rozporządzenie Ministra Gospodarki z dnia 17 września 1999r. W sprawie bezpieczeństwa i higieny pracy przy urządzeniach i instalacjach energetycznych (Dz. U. Z 1999r. Nr 80 poz 912)
- Rozporządzenie Ministra Pracy i Polityki Socjalnej z dnia 28 września 1996r. w sprawie rodzajów prac, które powinny być wykonywane przez co najmniej dwie osoby (Dz.U. z 1996r. Nr 62 poz. 288)
- Rozporządzenie Ministra Pracy i Polityki Socjalnej z dnia 28 maja 1996 r. w sprawie rodzajów prac wymagających szczególnej sprawności psychofizycznej. (Dz. U. Nr 62, poz. 287)

mgr inż. Andrzej Baraniak
Uprawnienia budowlane do projektowania i kierowania robotami budowlanymi bez ograniczeń w specjalności instalacyjnej w zakresie sieci, instalacji i urządzeń elektrycznych i elektroenergetycznych
nr ewid. uprawnień budowlanych: WKP/0218/PWOE/18

Niniejsza decyzja stała się ostateczna
z dniem 9.08.2022 r.
Bartosz Demski
(podpis)

MOSINA

BURMISTRZ GMINY MOSINA

PP.6733.7.2022.BD

Mosina, 4.07.2022 r.

DECYZJA
O USTALENIU LOKALIZACJI INWESTYCJI CELU PUBLICZNEGO

Na podstawie art. 50 ust. 1 i 2a, art. 51 ust. 1 i art. 54 Ustawy z 27 marca 2003 r. o planowaniu i zagospodarowaniu przestrzennym (Dz.U. z 2022 r., poz. 503) oraz na podstawie art. 104 ustawy z 14 czerwca 1960 r. - Kodeks postępowania administracyjnego (Dz.U. z 2021 r., poz. 735) po rozpatrzeniu wniosku otrzymanego 11.05.2022 r., ustalam następującą lokalizację dla inwestycji celu publicznego polegającej na budowie sieci kablowej energetycznej nn 0,4 kV oraz słupów oświetlenia drogowego. Inwestycję przewidziano do realizacji na terenie działki o nr ewid. 45/7, obręb Dymaczewo Stare oraz na części terenu działki nr ewid. 27, obręb Dymaczewo Stare w gminie Mosina.

Decyzję wydano na rzecz:

Gminy Mosina, ul. Plac 20 Października 1, 62-050 Mosina.

§ 1. Rodzaj inwestycji.

Budowa sieci kablowej energetycznej nn 0,4 kV oraz słupów oświetlenia drogowego.

§ 2. Warunki i wymagania w zakresie ochrony i kształtowania ładu przestrzennego.

Planowaną budowę sieci kablowej energetycznej należy zlokalizować w granicach terenu ograniczonego liniami rozgraniczającymi inwestycję, przedstawionymi na załączniku graficznym.

§ 3. Warunki w zakresie ochrony środowiska i zdrowia ludzi oraz dziedzictwa kulturowego i zabytków oraz dóbr kultury współczesnej.

1. Zakazuje się realizacji przedsięwzięć mogącym znacząco oddziaływać na środowisko, w rozumieniu przepisów Ustawy z 3 października 2008 r. o udostępnianiu informacji o środowisku i jego ochronie, udziale społeczeństwa w ochronie środowiska oraz o ocenach oddziaływania na środowisko.

§ 4. Warunki obsługi w zakresie infrastruktury technicznej i komunikacji.

1. Obsługa komunikacyjna inwestycji z drogi gminnej przez działki nr ewid. 87/5, 27, obręb Dymaczewo Stare.
2. Warunki odtworzenia pasa drogowego należy uzgodnić z właściwym zarządcą drogi.
3. Przebieg trasowy urządzeń należy uzgodnić z zarządcą drogi.

§ 5. Wymagania w zakresie ochrony interesów osób trzecich.

Niniejsza decyzja nie uniemożliwia ani w istotny sposób nie ogranicza korzystania z nieruchomości lub jej części w dotychczasowy sposób lub zgodny z dotychczasowym przeznaczeniem.

§ 6. Warunki ochrony obiektów budowlanych na terenach górniczych - nie dotyczy.

§ 7. Linie rozgraniczające teren inwestycji.

Linie rozgraniczające teren inwestycji wyznaczono na mapie do celów projektowych w skali 1:1000, stanowiącej załącznik do niniejszej decyzji.

UZASADNIENIE

stan faktyczny

Wnioskiem złożonym 11.05.2022 r. Gmina Mosina, ul. Plac 20 Października 1, 62-050 Mosina - reprezentowana przez pana Andrzeja Baraniaka - wystąpiła o ustalenie lokalizacji dla inwestycji celu publicznego. Przedmiotem postępowania była budowa sieci kablowej energetycznej nn 0,4 kV oraz słupów oświetlenia drogowego. Inwestycję przewidziano do realizacji na terenie działki o nr ewid. 45/7, obręb Dymaczewo Stare; oraz części terenu działki nr ewid. 27, obręb Dymaczewo Stare w gminie Mosina.

Pismem z dnia 19.05.2022 r. wnioskodawca został wezwany do uzupełnienia braków formalnych.

Postanowieniem z dnia 19.05.2022 r. wnioskodawca został poinformowany o odmowie wszczęcia postepowania w zakresie działki o nr ewid. 28/26, obręb Dymaczewo Stare, gdyż na jej terenie obowiązuje miejscowy plan zagospodarowania przestrzennego.

Pismem z dnia 26.05.2022 r. brak formalne zostały uzupełnione.

Stosownie do wymogów procedury administracyjnej, o podjęciu czynności w sprawie, inwestora oraz właściciela nieruchomości, na której miała być lokalizowana inwestycja, zawiadomiono na piśmie (19.05.2022 r.). Pozostałe strony - o toczącym się postępowaniu - zawiadomiono w drodze obwieszczenia zamieszczonego na tablicy ogłoszeń w Urzędzie Miejskim w Mosinie, w Biuletynie Informacji Publicznej tudzież w sposób zwyczajowo przyjęty w gminie - zawiadomiono właściwego miejscowo sołtysa (przekazano komplet obwieszczeń). Strony mogły korzystać z przysługujących im uprawnień bez ograniczeń.

Przeprowadzono analizę warunków i zasad zagospodarowania terenu oraz jego zabudowy wynikających z przepisów odrębnych, stanu faktycznego i prawnego terenu, na którym przewiduje się realizację inwestycji. Analiza wykazała, że planowana inwestycja ze względu na jej charakter i lokalizację nie stworzy negatywnych skutków przestrzennych.

Wniosek wraz z projektem decyzji i mapą określającą lokalizację inwestycji został przekazany do uzgodnień. Organami dokonującym uzgodnienia były Starosta Poznański, Dyrektor Zarządu Zlewni wód Polskich w Poznaniu, Dyrektor Wielkopolskiego Parku Narodowego oraz Referat Inwestycji w miejscu.

stan prawny

Zgodnie z art. 50 ust. 1 i 2 u.p.z.p. inwestycja celu publicznego jest lokalizowana na podstawie planu miejscowego, a w przypadku jego braku - w drodze decyzji o ustaleniu lokalizacji inwestycji celu publicznego. Na wnioskowanym obszarze nie obowiązuje żaden plan miejscowy, w związku z tym lokalizację żądanej inwestycji można ustalić jedynie w drodze decyzji o ustaleniu lokalizacji inwestycji celu publicznego.

Z art. 2 pkt 5 u.p.z.p. w związku z art. 6 pkt 2 Ustawy z 21 sierpnia 1997 r. o gospodarce nieruchomościami wynika, że budowa i utrzymywanie ciągów drenażowych, przewodów i urządzeń służących do przesyłania lub dystrybucji płynów, pary, gazów i energii elektrycznej, a także innych obiektów i urządzeń niezbędnych do korzystania z tych przewodów i urządzeń - stanowi cel publiczny.

Zgodnie z Ewidencją Gruntów i Budynków działki objęte wnioskiem oznaczone są ewidencyjnie symbolami RV, RVI, (grunty orne), oraz dr (drogi) w rozumieniu § 68 rozporządzenia Ministra Rozwoju Regionalnego i Budownictwa z 29 marca 2001 r. w sprawie ewidencji gruntów i budynków. Taki teren nie wymaga uzyskania zgody na zmianę gruntów rolnych/leśnych na cele nierolnicze/nieleśne.

W toku postępowania przeprowadzono analizę warunków i zasad zagospodarowania terenu oraz jego zabudowy wynikających z przepisów odrębnych; stanu faktycznego i prawnego terenu, na którym przewiduje się realizację inwestycji - tj. analizę, o której mowa w art. 53 ust. 3 u.p.z.p.

Na podstawie art. 53 ust. 4 i 5 u.p.z.p. oraz art. 106 k.p.a. projekt decyzji uzgodniono z:

- Dyrektorem Zarządu Zlewni Wód Polskich w Poznaniu (jako organ właściwy w sprawach melioracji wodnych - w odniesieniu do gruntów wykorzystywanych na cele rolne i leśne w rozumieniu przepisów o gospodarce nieruchomościami; **art. 53 ust. 4 pkt 6** ww. ustawy o planowaniu i zagospodarowaniu przestrzennym);
- Starostą Poznańskim Wydział Ochrony Środowiska, Rolnictwa i Leśnictwa Referat ochrony gruntów rolnych i leśnych - (jako organ właściwy w sprawach ochrony gruntów rolnych - w odniesieniu do gruntów wykorzystywanych na cele rolne w rozumieniu przepisów o gospodarce nieruchomościami; **art. 53 ust. 4 pkt 6** ww. ustawy o planowaniu i zagospodarowaniu przestrzennym);
- Referatem Inwestycji i Rozwoju Gminy - w miejscu - (jako właściwy zarządca drogi - w odniesieniu do obszarów przyległych do pasa drogowego; **art. 53 ust. 4 pkt 9** ww. ustawy o planowaniu i zagospodarowaniu przestrzennym);

20

- Dyrektorem Wielkopolskiego Parku Narodowego - (dyrektor parku narodowego - w odniesieniu do obszarów położonych w granicach parku i jego otuliny; **art. 53 ust. 4 pkt 7** ww. ustawy o planowaniu i zagospodarowaniu przestrzennym;

podsumowanie

Jak wykazano w wcześniejszych fragmentach uzasadnienia, obejmujących stan faktyczny i stan prawny wydanie decyzji ustalającej lokalizację przedmiotowej inwestycji celu publicznego jest możliwe i uzasadnione słusznym interesem społecznym.

Biorąc powyższe pod uwagę orzeczono jak w sentencji.

POUCZENIE

Od niniejszej decyzji przysługuje stronie odwołanie do Samorządowego Kolegium Odwoławczego w Poznaniu za pośrednictwem organu wydającego decyzję w terminie 14 dni od dnia jej doręczenia. Ponadto zgodnie z art. 53 ust. 6 u.p.z.p., odwołanie winno zawierać zarzuty odnoszące się do decyzji, określać istotę i zakres żądania będącego przedmiotem odwołania oraz wskazywać dowody uzasadniające to żądanie.

W trakcie biegu ww. terminu do wniesienia odwołania istnieje możliwość zrzeczenia się prawa do wniesienia odwołania wobec organu wydającego decyzję. Z dniem doręczenia oświadczenia o zrzeczeniu się prawa do wniesienia odwołania przez ostatnią ze stron postępowania, decyzja staje się ostateczna i prawomocna.

BURMISTRZ GMINY MOSINA

Z up. Burmistrza
Tomasz Łukowiak
Zastępca Burmistrza

(pieczęć imienna i podpis osoby upoważnionej do wydania decyzji)

21

Informacje dodatkowe:

1. Roboty budowlane na wskazanym terenie można rozpocząć na podstawie ostatecznej decyzji o pozwoleniu na budowę lub po dokonaniu zgłoszenia właściwemu organowi, zgodnie z art. 28 ust. 1, art. 29-30 oraz art. 33 ust. 2 i art. 34 Prawa budowlanego.
2. Zmiana sposobu użytkowania obiektu budowlanego lub jego części wymaga zgłoszenia właściwemu organowi, zgodnie z art. 71 Prawa budowlanego.
3. Ewentualne kolizje planowanych obiektów budowlanych, z istniejącą na terenie inwestycji infrastrukturą, należy rozwiązać, w uzgodnieniu z gestorami sieci.
4. Ewentualne usunięcie kolidujących drzew lub krzewów z terenu nieruchomości może nastąpić, po uzyskaniu zezwolenia wydanego - trybem przewidzianym Ustawą o ochronie przyrody.
5. Odkrycie w trakcie prowadzenia robót budowlanych lub ziemnych, przedmiotu, co do którego istnieje przypuszczenie, iż jest on zabytkiem, obliguje inwestora lub wykonawcę robót do wypełnienia warunków określonych w art. 32 ust. 1 Ustawy o ochronie zabytków i opiece nad zabytkami.

adnotacja o opłacie skarbowej:

Zwolniono z opłaty skarbowej na podstawie art. 7 pkt 3 Ustawy z 16 listopada 2006 r. o opłacie skarbowej.

W załączniku:

1. Mapa zasadnicza

Otrzymują:

1. Pan Andrzej Baraniak (pełnomocnik wnioskodawcy)
2. Gmina Mosina
3. PP aa

projekt decyzji sporządził: Bartosz Demski
(osoba uprawniona zgodnie z art. 50 ust. 4 u.p.z.p.)

sprawę prowadzi: Bartosz Demski
tel. 61 1018 228, pok. 120

Urząd Miejski w Mosinie
ul. Plac 20 Października 1, 62-050 Mosina
Tel. (061) 8132-251, fax 8132-952
NIP 777-17-94-088, Regon 000525777

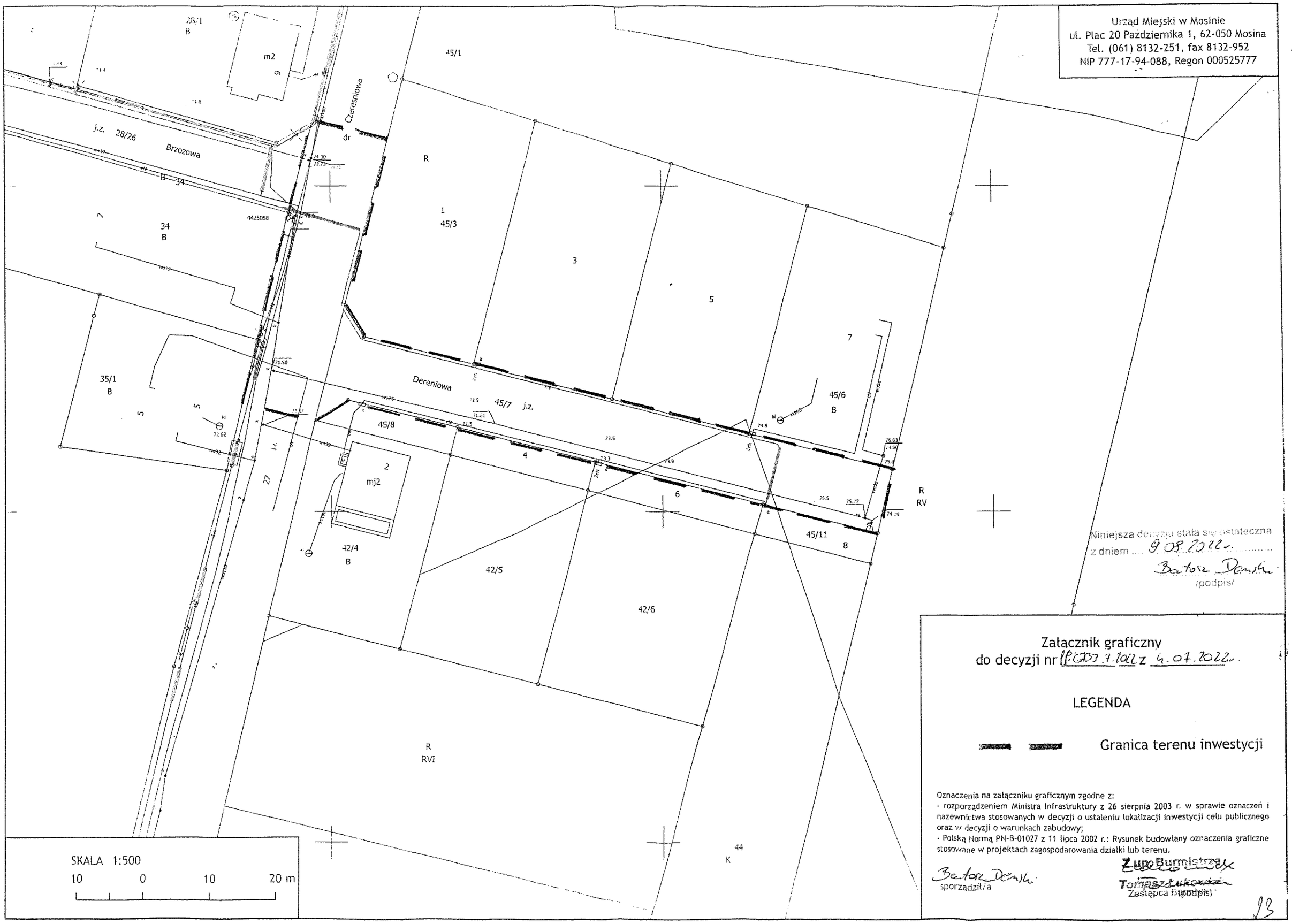

Niniejsza decyzja stała się ostateczna
z dniem 9.08.2022 r.
Bartosz Denisiuk
/podpis/

Załącznik graficzny
do decyzji nr IP.6733.1.2022 z 4.07.2022 r.

LEGENDA

Granica terenu inwestycji

Oznaczenia na załączniku graficznym zgodne z:
- rozporządzeniem Ministra Infrastruktury z 26 sierpnia 2003 r. w sprawie oznaczeń i nazewnictwa stosowanych w decyzji o ustaleniu lokalizacji inwestycji celu publicznego oraz w decyzji o warunkach zabudowy;
- Polską Normą PN-B-01027 z 11 lipca 2002 r.: Rysunek budowlany oznaczenia graficzne stosowane w projektach zagospodarowania działki lub terenu.

Bartosz Denisiuk
sporządził/a

Z upoważnienia Burmistrza
Tomasz Łukowicz
Zastępca
(podpis)

13

118	Żarnowa	0+000,0 - 0+110,0	od ul. Wichrowej do bez wyjazdu
119	Żeromskiego	0+000,0 - 0+307,2	od ul. Kołłątaja do ul.Śmigielskiej
120	Żwirki i Wigury	0+000,0 - 0+676,3	od ul. Północnej do ul Gostyńskiej

461

UCHWAŁA Nr LI/402/05 RADY MIEJSKIEJ W MOSINIE

z dnia 15 grudnia 2005 r.

w sprawie miejscowego planu zagospodarowania przestrzennego na obszarze działek o nr ewid.: 28 i 30 w Dymaczewie Starym - Gmina Mosina

Na podstawie art. 18 ust. 2 pkt 5 i art. 40 ust. 1 ustawy z dnia 8 marca 1990 r. samorządzie gminnym (Dz.U. z 2001 r. Nr 142, poz. 1591 z późn. zm.) oraz art. 26 ustawy z dnia 7 lipca 1994 r. o zagospodarowaniu przestrzennym (Dz.U. z 1999 r. Nr 15, poz. 139 z późn. zm.) i zgodnie z art. 85 ust. 2 ustawy z dnia 27 marca 2003 r. o planowaniu i zagospodarowaniu przestrzennym (Dz.U. Nr 80, poz. 717 z późn. zm.) Rada Miejska w Mosinie uchwala, co następuje:

§1. 1. Uchwala się miejscowy plan zagospodarowania przestrzennego na obszarze działek o nr ewid.: 28 i 30 w Dymaczewie Starym - Gmina Mosina, obejmujący ustalenia zawarte w niniejszej uchwale.

2. Integralną częścią niniejszej uchwały jest rysunek planu zagospodarowania przestrzennego, w skali 1:1.000, stanowiący załącznik nr 1 do niniejszej uchwały.

ROZDZIAŁ I

Przepisy Ogólne

§2. 1. Uchwala się zmianę przeznaczenia terenu działek o nr ewid.: 28 i 30, położonych we wsi Dymaczewo Stare, o łącznej powierzchni 59.900 m^2 z przeznaczeniem pod zabudowę mieszkaniową jednorodzinną wraz z terenami komunikacji.

2. Przedmiotowy teren, wymieniony w ust. 1, stanowi grunty wsi Dymaczewo Stare.

§3. 1. Przedmiotem ustaleń zmiany planu jest wyznaczenie nowej funkcji zabudowy mieszkaniowej jednorodzinnej z układem komunikacji obsługującej przedmiotowy teren.

2. Przedmiotem ustaleń planu jest również określenie warunków zabudowy dla obiektów stanowiących realizację funkcji terenu.

3. Przedmiotem ustaleń, określonych w ust. 1, jest także określenie zasad obsługi komunikacyjnej i uzbrojenie terenu dla zapewnienia odpowiednich warunków jego użytkowania, przy uwzględnieniu ochrony istniejącego stanu środowiska przyrodniczego.

§4. Przedmiotem ustaleń planu są:

1) tereny zabudowy mieszkaniowej jednorodzinnej, oznaczone na załączniku graficznym nr 1 symbolem 1MN i 2 MN,

2) tereny dróg dojazdowych 4KD, 5KD, 6KD,

3) zasady ochrony środowiska przyrodniczego.

§5. Następujące oznaczenia graficzne na rysunku planu stają się obowiązującymi ustaleniami uchwały:

1) granica uchwalenia planu,

2) linie rozgraniczające tereny o różnym sposobie zagospodarowania,

3) nieprzekraczalna linia zabudowy,

4) obowiązująca linia zabudowy,

5) teren komunikacji - dróg dojazdowych.

§6. Wszelkie podziały wtórne działek dokonane po rozpoczęciu sporządzenia planu, jak i po jego uchwaleniu lub też zmiany ich numerów, pozostają bez wpływu na ustalenia zawarte w uchwale.

24

§7. Ilekroć w dalszych przepisach niniejszej uchwały jest mowa o:

1) planie - należy przez to rozumieć plan, o którym mowa w §1 uchwały, o ile z treści przepisu nie wynika inaczej,

2) uchwale - należy przez to rozumieć niniejszą uchwałę Rady Miejskiej w Mosinie, o ile z treści przepisu nie wynika inaczej,

3) zabudowie mieszkaniowej jednorodzinnej - należy przez to rozumieć tereny zabudowy mieszkaniowej niskiej intensywności, na indywidualnych działkach,

4) rysunku planu - należy przez to rozumieć rysunek planu w skali 1:1.000, przedstawiający sposób podziału i zagospodarowania terenu, stanowiący załącznik nr 1 do niniejszej uchwały,

5) minimalnych odległościach zabudowy - należy przez to rozumieć nieprzekraczalną i obowiązującą linię sytuowania budynku określoną na załączniku nr 1 do niniejszej uchwały.

ROZDZIAŁ II

Przepisy Szczegółowe

§8. Na terenach zabudowy mieszkaniowej jednorodzinnej 1MN i 2MN ustala się następujące zasady zabudowy i zagospodarowania terenu:

1) na terenie zabudowy mieszkaniowej 1MN, w bezpośrednim sąsiedztwie Wielkopolskiego Parku Narodowego, ustala się wielkość działek o powierzchni minimum 3.000 m^2, za wyjątkiem działki zabudowanej, położonej przy drodze dojazdowej 6KD, zakończonej placem nawrotu,

2) obowiązuje wyłącznie zabudowa mieszkaniowa jednorodzinna, w obszarze terenów 1MN i 2MN,

3) na obszarze działki jednorodzinnej wyznaczonej planem, dopuszcza się realizację tylko jednego budynku mieszkalnego jednorodzinnego,

4) obowiązuje wysokość budynków mieszkalnych do 2 kondygnacji (w tym poddasze użytkowe) z możliwością podpiwniczenia, uzależnioną od badań szczegółowych gruntu, lecz z piwnicami wyniesionymi nie więcej niż 1,5 m ponad istniejący poziom terenu,

5) wysokość projektowanego budynku mieszkalnego w linii kalenicy nie powinna przekraczać wysokości 11,50 m, licząc od projektowanego poziomu terenu,

6) maksymalna powierzchnia zabudowy dla projektowanych działek wynosi nie więcej niż 20 - 35% ich ogólnej powierzchni, uwzględniając wszystkie obiekty budowlane nie więcej jednak niż 300 m^2 do 350 m^2,

7) obowiązuje konieczność zabudowy z dachami dwu lub wielospadowymi, o kącie nachylenia 25° do 50°,

8) dopuszcza się realizacje garaży wbudowanych lub przybudowanych do budynku mieszkalnego,

9) dopuszcza się możliwość realizacji garaży wolnostojących w strefach zabudowy danego obszaru i w sposób nie kolidujący dla użytkowników terenów sąsiednich,

10) powierzchnia zabudowy garaży wolnostojących lub przybudowanych wynosi maksymalnie 40 m^2 dla obiektu jednostanowiskowego, o wysokości pomieszczenia 2,50 m,

11) zakazuje się wykorzystywania garaży dla innych celów, kolidujących z podstawową funkcją terenu,

12) wyklucza się możliwość realizacji budynków gospodarczych,

13) ustala się nieprzekraczalną linię zabudowy 30,0 m od ściany lasu Wielkopolskiego Parku Narodowego,

14) ustala się obowiązującą linię zabudowy w odległości 5,0 m od linii rozgraniczającej drogi publicznej lokalnej 3KL (ul. Czereśniowej), znajdującej się poza granicami uchwalenia planu,

15) ustala się obowiązującą linię zabudowy w odległości 5,0 m od linii rozgraniczających dróg dojazdowych 5KD i 6KD,

16) ustala się nieprzekraczalną linię zabudowy w odległości 10,0 m od linii rozgraniczającej drogi dojazdowej 4KD, przebiegającej po stronie północnej.

§9. 1. Ustalenia w zakresie infrastruktury technicznej:

1) sieć wodociągowa i kanalizacyjna:

a) zaopatrzenie w wodę:

- zaopatrzenie w wodę należy zapewnić poprzez rozbudowę istniejącej sieci wodociągowej położonej w części ul. Czereśniowej w taki sposób, aby powstała sieć wodociągowa w układzie projektowanych dróg dojazdowych 4KD, 5KD i 6KD,

- zaleca się wykonanie sieci z PCV,

- rozprowadzanie sieci wodociągowej należy zaprojektować zgodnie z obowiązującymi przepisami,

b) odprowadzenie ścieków:

- tymczasowo do szczelnych zbiorników bezodpływowych zlokalizowanych na działce,

- docelowo przewiduje się odprowadzenie ścieków do istniejącej oczyszczalni po wybudowaniu sieci kanalizacyjnej zgodnie z gminnym programem odprowadzenia ścieków,

2) zasilanie w energię elektryczną:

a) dla pokrycia zaopatrzenia w energię elektryczną terenu objętego planem należy:

- zbudować stację transformatorową 15/0,4 kV, oznaczoną symbolem EE w miejscu wskazanym na rysunku planu (załącznik nr 1) oraz doprowadzić zasilanie linią kablową średniego napięcia 15 kV,

- realizować sieć kablową niskiego napięcia - 0,4 kV ułożoną w chodnikach dróg,

25

- zrealizować oświetlenie uliczne,
- złącza z pomiarem rozliczeniowym należy sytuować w granicach działek z dostępem od drogi przyjmując zasadę dla działek jednorodzinnych, że jedno złącze może zasilać dwie działki,

b) od złącza do obiektów na działce należy wykonać wewnętrzną linię zasilającą,

3) zasilanie w gaz:

a) docelowo planuje się zasilanie w gaz poprzez rozbudowę sieci gminnej w pasach drogowych, na zasadach wynikających z:

- programów gazyfikacji, obowiązujących dla terenu gminy,
- warunków technicznych realizacji uzbrojenia i wykonania przyłączy uzyskanych od właściwego zakładu gazownictwa,

4) gospodarka cieplna:

a) do celów grzewczych dopuszcza się stosowanie paliw stałych przy wykorzystaniu kotłów niskoemisyjnych,

b) dla celów grzewczych dopuszcza się możliwość wykorzystania alternatywnych rozwiązań ekologicznych także z wykorzystaniem akumulacji energii słonecznej.

2. Ustalenia w zakresie podstawowych parametrów technicznych dla poszczególnych dróg.

1) z terenu działek o nr ewid.: 28 i 30, wyznacza się pas o szerokości 5,0 m, celem poszerzenia istniejącej drogi, oznaczonej na rysunku planu symbolem 4KD, do szerokości 10,0 m,

2) dla pozostałych dróg dojazdowych 5KD, 6KD osiedla szerokość w liniach rozgraniczających wynosi 10,0 m.

ROZDZIAŁ III

Przepisy Końcowe

§10. Zgodnie z art. 10 ust. 3 ustawy z dnia 7 lipca 1994 r. o zagospodarowaniu przestrzennym (Dz.U. z 1999 r. Nr 15, poz. 139 z późn. zm.), ustala się stawkę procentową służącą naliczaniu opłaty, o której mowa w art. 36 ust. 3. Stawka ta wynosi 30%.

§11. Wykonanie uchwały powierza się Burmistrzowi Gminy Mosina.

§12. Uchwała wchodzi w życie po upływie 14 dni od dnia ogłoszenia w Dzienniku Urzędowym Województwa Wielkopolskiego.

Przewodniczący Rady
(–) mgr Przemysław Pniewski

26

MIEJSCOWY PLAN ZAGOSPODAROWANIA PRZESTRZENNEGO NA OBSZARZE DZIAŁEK O NR EWID.: 28 i 30 W DYMACZEWIE STARYM – GMINA MOSINA

SKALA 1:1000

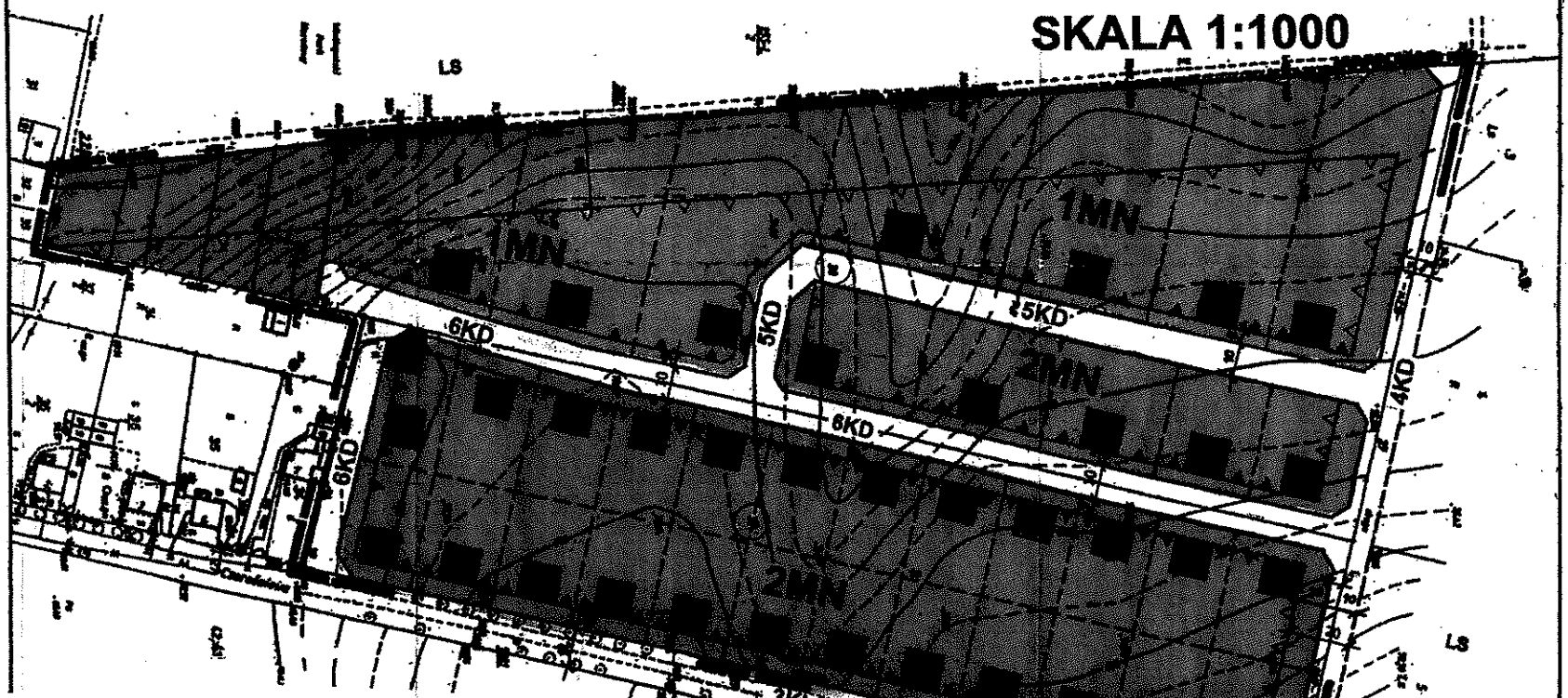

OZNACZENIA:

- 1MN – teren zabudowy mieszkaniowej jednorodzinnej
- 2MN – teren zabudowy mieszkaniowej jednorodzinnej
- granica uchwalenia planu
- linia rozgraniczająca tereny o różnych funkcjach lub różnych zasadach zagospodarowania
- linia wewnętrznego podziału działek
- nieprzekraczalna linia zabudowy
- obowiązująca linia zabudowy
- orientacyjny obrys budynku
- 4,5,6 KD – drogi dojazdowe
- teren stacji transformatorowej 15/0,4 kV

PODZIAŁKA LINIOWA

0 10 20 30 40 50 60 70 80 90 100 m

OZNACZENIE POZA OPRACOWANIEM PLANU:

RYSUNEK PLANU STANOWIĄCY ZAŁĄCZNIK NR 1
DO UCHWAŁY NR [illegible] RADY MIEJSKIEJ W MOSINIE
Z DNIA [illegible] OGŁOSZONEJ W DZ. URZ. WOJ. WLKP.

MAPA ZASADNICZA
skala 1:1000

STAROSTA POZNAŃSKI

27

Wykaz działek na terenie których przebiega projektowana inwestycja

Nr działki	Użytkownik/Zamieszkały	Uwagi
Dymaczewo Stare ul. Dereniowa, dz. nr 27, 28/26, 45/7, Gmina Mosina.	Gmina Mosina Pl. 20 Października 1 62-050 Mosina	

Odpis protokołu z narady koordynacyjnej
dotyczącej usytuowania projektowanej sieci uzbrojenia terenu,
przeprowadzonej przez Starostę Poznańskiego sposobem elektronicznym
zakończonej w dniu 2022-06-08

Znak sprawy: GKG.GZK.4091.2059.2022

Wnioskodawca: PRZEDSIĘBIORSTWO PROJEKTOWO-HANDLOWO-USŁUGOWE ANDRZEJ BARANIAK
62-050 Mosina, ul. Gałczyńskiego 10B

Opis przedmiotu narady:
Lokalizacja: JE: Gmina Mosina, Obr.: Dymaczewo Stare, Dz.: 27, 28/26, 45/7
Rodzaj i funkcja przewodu: Sieć elektroenergetyczna oświetleniowa

Informacje uzupełniające:

Przewodniczący narady koordynacyjnej: Kierownik Wydziału Koordynacji Projektów Agnieszka Zawada-Sikorska

Wynik narady (określa Przewodniczący narady koordynacyjnej po jej zakończeniu):
jednomyślny i pozytywny

Podmioty władające sieciami uzbrojenia terenu:		
Lp.	Oznaczenie podmiotu oraz imię i nazwisko osoby, która ten podmiot reprezentuje:	Stanowisko/treść uwagi:
1	AQUANET S.A. ul. Dolna Wilda 126 61-492 Poznań Dominika Strózik	nie dotyczy Nie dotyczy
2	Autostrada Wielkopolska S.A. ul. Dziadoszańska 10, Poznań 61-248	Nie składa zastrzeżeń Należycie zawiadomiony podmiot nie uczestniczył w naradzie
3	Centrum Logistyczno-Inwestycyjne Poznań II Sp. z.o.o. ul. Rabowicka 6, 62-020 Jasin	Nie składa zastrzeżeń Należycie zawiadomiony podmiot nie uczestniczył w naradzie
4	ENEA OPERATOR Sp. z o.o. Oddział Dystrybucji Poznań ul. Panny Marii 2, 61-108 Poznań Hubert Zawiślak	pozytywne z uwagami Szczegółowe dane o przebiegu urządzeń podziemnych uzyskać z materiałów geodezyjnych, przekopów próbnych oraz informacji uzyskanych na Pogotowiu Energetycznym w Mosinie, gdzie należy zgłosić rozpoczęcie prac ziemnych. Skrzyżowania i zbliżenia wykonać zgodnie ze standardami obowiązującymi w ENEA Operator sp. z o.o. W pobliżu oraz w miejscu skrzyżowań z kablami energetycznymi prace ziemne należy wykonać ręcznie.
5	Enea Oświetlenie Sp. z o.o. ul. Ku Słońcu 34 71-080 Szczecin	Nie składa zastrzeżeń Należycie zawiadomiony podmiot nie uczestniczył w naradzie
6	Fiberhost S.A. ul. Klaudyny Potockiej 25, 60-211 Poznań Wojciech Grześkowiak	pozytywne z uwagami Uzgodniono. FIBERHOST S.A. Wysogotowo, ul. Wierzbowa 84, 62-081 Przeźmierowo, informuje, iż na dzień 02.06.2022, we wskazanej lokalizacji nie występuje infrastruktura FIBERHOST S.A. będąca w kolizji z opracowywanym projektem. Przy natrafieniu w trakcie wizji lokalnej dokonywanej przez projektanta lub podczas robót ziemnych, na urządzenia FIBERHOST S.A. nie naniesione na podkład mapowy, należy je zabezpieczyć i powiadomić FIBERHOST S.A. (tel. 61 222 22 11, fax 61 222 11 11) w celu ustalenia trybu dalszego postępowania.
7	G.EN. GAZ ENERGIA Sp. z o.o. ul. Dorczyka 1 62-080 Tarnowo Podgórne	Nie składa zastrzeżeń Należycie zawiadomiony podmiot nie uczestniczył w naradzie

29

8	GCI Sp. z o.o. ul. Obornicka 149 62-002 Suchy Las	Nie składa zastrzeżeń Należycie zawiadomiony podmiot nie uczestniczył w naradzie
9	Generalna Dyrekcja Dróg Krajowych i Autostrad Oddział w Poznaniu ul. Siemiradzkiego 5a, 60-763 Poznań	Nie składa zastrzeżeń Należycie zawiadomiony podmiot nie uczestniczył w naradzie
10	Gminne Przedsiębiorstwo Wodociągowe Sp. z o.o. w Czerwonaku ul. Piaskowa 1, 62-028 Koziegłowy	Nie składa zastrzeżeń Należycie zawiadomiony podmiot nie uczestniczył w naradzie
11	HAWE TELEKOM Sp. z o.o. Centrum Zarządzania Siecią ul. Bułgarska 65, 60-320 Poznań	Nie składa zastrzeżeń Należycie zawiadomiony podmiot nie uczestniczył w naradzie
12	Horyzont Technologie Internetowe Sp. z o. o. ul. Bułgarska 17, Poznań 60-320	Nie składa zastrzeżeń Należycie zawiadomiony podmiot nie uczestniczył w naradzie
13	Instytut Chemii Bioorganicznej PAN Poznańskie Centrum Superkomuterowo-Sieciowe ul. Noskowskiego 12/14, 61-704 Poznań Grzegorz Kuberka	nie dotyczy Nie dotyczy
14	Majątek Rogalin Sp. z o.o. Nowa 3, 62-022 Rogalin	Nie składa zastrzeżeń Należycie zawiadomiony podmiot nie uczestniczył w naradzie
15	NETIA S.A. ul. Poleczki 13, 02-822 Warszawa	Nie składa zastrzeżeń Należycie zawiadomiony podmiot nie uczestniczył w naradzie
16	Operator Gazociągów Przesyłowych GAZ-SYSTEM S.A. Oddział w Poznaniu ul. Grobla 15, 61-859 Poznań Janusz Wesołowski	pozytywne bez uwag Brak uwag
17	ORANGE Polska Domena Hurt Dostarczania i Serwis Usług Ewidencja i Standardy Infrastruktury ul. Głogowska 19, 60-702 Poznań	Nie składa zastrzeżeń Należycie zawiadomiony podmiot nie uczestniczył w naradzie
18	PERN S.A. ul. Wyszogrodzka 133 09-410 Płock Paweł Purc	nie dotyczy Nie dotyczy
19	PGNiG S.A. w Warszawie Oddział w Zielonej Górze ul. Bohaterów Westerplatte 15 65-034 Zielona Góra Marek Bartkowiak	pozytywne bez uwag Brak uwag
20	PKP Energetyka S.A ul. Hoża 63/67, 00-681 Warszawa	Nie składa zastrzeżeń Należycie zawiadomiony podmiot nie uczestniczył w naradzie
21	PKP Polskie Linie Kolejowe S.A. ul. Targowa 74, 03-734 Warszawa	Nie składa zastrzeżeń Należycie zawiadomiony podmiot nie uczestniczył w naradzie
22	PKP TELKOL sp. z.o.o. ul. Okrzei 1A, 03-715 Warszawa	Nie składa zastrzeżeń Należycie zawiadomiony podmiot nie uczestniczył w naradzie
23	Polska Spółka Gazownictwa Oddział w Poznaniu ul. Grobla 15 61-859 Poznań Joanna Kasperuk	pozytywne bez uwag Brak uwag
24	Przedsiębiorstwo Usług Komunalnych w Rokietnicy Sp. z o.o. ul. Topolowa 6, 62-090 Bytkowo	Nie składa zastrzeżeń Należycie zawiadomiony podmiot nie uczestniczył w naradzie

30

25	Przedsiębiorstwo Usług Komunalnych Komorniki Sp. z o.o. ul. Zakładowa 1, 62-052 Komorniki	Nie składa zastrzeżeń Należycie zawiadomiony podmiot nie uczestniczył w naradzie
26	Regionalne Centrum Informatyki Bydgoszcz WT Babki i Krzesiny	Nie składa zastrzeżeń Należycie zawiadomiony podmiot nie uczestniczył w naradzie
27	Regionalne Centrum Informatyki Bydgoszcz WT Biedrusko	Nie składa zastrzeżeń Należycie zawiadomiony podmiot nie uczestniczył w naradzie
28	Regionalne Centrum Informatyki Bydgoszcz WT Poznań Sebastian Olejniczak	pozytywne bez uwag Brak uwag
29	Spółka Wodna do Eksploatacji Wodociągu Dopiewo ul. Łąkowa 1A, 62-070 Dopiewo	Nie składa zastrzeżeń Należycie zawiadomiony podmiot nie uczestniczył w naradzie
30	T.Mobile Polska S.A ul. Marynarska 12, 02-674 Warszawa	Nie składa zastrzeżeń Należycie zawiadomiony podmiot nie uczestniczył w naradzie
31	Tarnowska Gospodarka Komunalna TP-KOM Sp. z o.o., ul. Zachodnia 4 62-080 Tarnowo Podgórne	Nie składa zastrzeżeń Należycie zawiadomiony podmiot nie uczestniczył w naradzie
32	Telekomunikacja Kolejowa Sp. z o.o. Zakład Telekomunikacji Poznań ul. Reknicka 4, Poznań 61-245	Nie składa zastrzeżeń Należycie zawiadomiony podmiot nie uczestniczył w naradzie
33	Veolia Poznań S.A. ul. Gdyńska 54 61-016 Poznań	Nie składa zastrzeżeń Należycie zawiadomiony podmiot nie uczestniczył w naradzie
34	Webtouch Sp. z o.o., Sp. k. ul. Klaudyny Potockiej 25, Poznań 60-211	Nie składa zastrzeżeń Należycie zawiadomiony podmiot nie uczestniczył w naradzie
35	Wielkopolska Sieć Szerokopasmowa S.A. ul. Wierzbowa 84 62-081 Przeźmierowo Wojciech Grześkowiak	pozytywne z uwagami WSS S.A. Wysogotowo, ul. Wierzbowa 84, 62-081 Przeźmierowo, informuje, iż na dzień 02.06.2022, we wskazanej lokalizacji nie występuje infrastruktura WSS S.A. będąca w kolizji z opracowywanym projektem. Przy natrafieniu w trakcie wizji lokalnej dokonywanej przez projektanta lub podczas robót ziemnych, na urządzenia WSS S.A. nie naniesione na podkład mapowy, należy je zabezpieczyć i powiadomić WSS S.A. (tel. 61 222 10 00) w celu ustalenia trybu dalszego postępowania.
36	Wodociągi Kórnickie i Usługi Komunalne WODKOM KÓRNIK sp. z o.o. ul. Poznańska 71C, 62-035 Kórnik	Nie składa zastrzeżeń Należycie zawiadomiony podmiot nie uczestniczył w naradzie
37	Województwo Wielkopolskie, Wielkopolski Zarząd Dróg Wojewódzkich ul. Wilczak 51, Poznań 61-623	Nie składa zastrzeżeń Należycie zawiadomiony podmiot nie uczestniczył w naradzie
38	Zakład Gospodarki Komunalnej i Mieszkaniowe w Stęszewie ul. Mosińska 15, 62-060 Stęszew	Nie składa zastrzeżeń Należycie zawiadomiony podmiot nie uczestniczył w naradzie
39	Zakład Gospodarki Komunalnej Sp. z o.o. ul. Przemysłowa 10 64-320 Buk	Nie składa zastrzeżeń Należycie zawiadomiony podmiot nie uczestniczył w naradzie
40	Zakład Gospodarki Komunalnej w Swarzędzu ul. Strzelecka 2, 62-020 Swarzędz	Nie składa zastrzeżeń Należycie zawiadomiony podmiot nie uczestniczył w naradzie
41	Zakład Komunalny w Kleszczewie ul. Sportowa 3, 63-005 Kleszczewo	Nie składa zastrzeżeń Należycie zawiadomiony podmiot nie uczestniczył w naradzie

31

42	Zakład Komunalny w Kostrzynie ul. Poznańska 2 62-025 Kostrzyn	Nie składa zastrzeżeń Należycie zawiadomiony podmiot nie uczestniczył w naradzie
43	Zakład Komunalny w Pobiedziskach Sp. z o.o. ul. Poznańska 58, 62-010 Pobiedziska	Nie składa zastrzeżeń Należycie zawiadomiony podmiot nie uczestniczył w naradzie
44	Zakład Usług Komunalnych Dopiewo ul. Wyzwolenia 15 62-070 Dopiewo	Nie składa zastrzeżeń Należycie zawiadomiony podmiot nie uczestniczył w naradzie
45	Zakład Usług Komunalnych Sp. z o.o. w Mosinie ul. Sowiniecka 6G, 62-050 Mosina	Nie składa zastrzeżeń Należycie zawiadomiony podmiot nie uczestniczył w naradzie
46	Zarząd Dróg Powiatowych ul. Zielona 8 61-851 Poznań Maciej Walentowski	nie dotyczy Nie dotyczy
47	Związek Międzygminny "Puszcza Zielonka" ul. Nowy Rynek 8, 62-095 Murowana Goślina	Nie składa zastrzeżeń Należycie zawiadomiony podmiot nie uczestniczył w naradzie

Wójt/burmistrz według właściwości miejscowej:

Lp.	Oznaczenie organu oraz imię i nazwisko osoby upoważnionej przez organ:	Stanowisko/treść uwagi:
1	Burmistrz Miasta i Gminy Buk ul. Ratuszowa 1, 64-320 Buk	Nie składa zastrzeżeń Należycie zawiadomiony podmiot nie uczestniczył w naradzie
2	Burmistrz Miasta i Gminy Kostrzyn ul. Dworcowa 5, 62-025 Kostrzyn	Nie składa zastrzeżeń Należycie zawiadomiony podmiot nie uczestniczył w naradzie
3	Burmistrz Miasta i Gminy Kórnik Plac Niepodległości 1, 62-035 Kórnik	Nie składa zastrzeżeń Należycie zawiadomiony podmiot nie uczestniczył w naradzie
4	Burmistrz Miasta i Gminy Mosina Plac 20 Października 1, 62-025 Mosina	Nie składa zastrzeżeń Należycie zawiadomiony podmiot nie uczestniczył w naradzie
5	Burmistrz Miasta i Gminy Murowana Goślina Plac Powstańców Wielkopolskich 9 62-095 Murowana Goślina	Nie składa zastrzeżeń Należycie zawiadomiony podmiot nie uczestniczył w naradzie
6	Burmistrz Miasta i Gminy Pobiedziska ul.Tadeusza Kościuszki 4, 62-010 Pobiedziska	Nie składa zastrzeżeń Należycie zawiadomiony podmiot nie uczestniczył w naradzie
7	Burmistrz Miasta i Gminy Stęszew ul.Poznańska 11, 62-060 Stęszew	Nie składa zastrzeżeń Należycie zawiadomiony podmiot nie uczestniczył w naradzie
8	Burmistrz Miasta i Gminy Swarzędz ul. Rynek 1, 62-020 Swarzędz	Nie składa zastrzeżeń Należycie zawiadomiony podmiot nie uczestniczył w naradzie
9	Burmistrz Miasta Luboń ul. Plac Edmunda Bojanowskiego 2, 62-030 Luboń	Nie składa zastrzeżeń Należycie zawiadomiony podmiot nie uczestniczył w naradzie
10	Burmistrz Miasta Puszczykowo ul. Podleśna 4 62-040 Puszczykowo	Nie składa zastrzeżeń Należycie zawiadomiony podmiot nie uczestniczył w naradzie
11	Wójt Gminy Czerwonak ul. Źródlana 39, 62-004 Czerwonak	Nie składa zastrzeżeń Należycie zawiadomiony podmiot nie uczestniczył w naradzie
12	Wójt Gminy Dopiewo ul. Leśna 1C, 62-070 Dopiewo	Nie składa zastrzeżeń Należycie zawiadomiony podmiot nie uczestniczył w naradzie
13	Wójt Gminy Kleszczewo ul.Poznańska 4, 63-005 Kleszczewo	Nie składa zastrzeżeń Należycie zawiadomiony podmiot nie uczestniczył w naradzie

32

14	Wójt Gminy Komorniki ul. Stawna 1, 62-052 Komorniki	Nie składa zastrzeżeń Należycie zawiadomiony podmiot nie uczestniczył w naradzie
15	Wójt Gminy Rokietnica ul. Gołęcińska 1, 62-090 Rokietnica	Nie składa zastrzeżeń Należycie zawiadomiony podmiot nie uczestniczył w naradzie
16	Wójt Gminy Suchy Las ul. Szkolna 13, 62-002 Suchy Las	Nie składa zastrzeżeń Należycie zawiadomiony podmiot nie uczestniczył w naradzie
17	Wójt Gminy Tarnowo Podgórne ul. Poznańska 115, 62-080 Tarnowo Podgórne	Nie składa zastrzeżeń Należycie zawiadomiony podmiot nie uczestniczył w naradzie

Inne podmioty:

Lp.	Oznaczenie innych podmiotów, które mogą być zainteresowane rezultatami narady koordynacyjnej oraz imiona i nazwiska osób upoważnionych przez te podmioty:	Stanowisko/treść uwagi:
1		

Nie złożono wniosku o koordynację robót budowlanych, o których mowa w art. 36a ust. 3 pkt 5 lit. b ustawy z dnia 7 maja 2010 r. o wspieraniu rozwoju usług i sieci telekomunikacyjnych

Treść protokołu została uzgodniona z osobami, które uczestniczyły w naradzie wyłącznie za pomocą środków komunikacji elektronicznej.

Integralną częścią protokołu z narady koordynacyjnej jest plan sytuacyjny sporządzony na kopii aktualnej mapy zasadniczej lub kopii aktualnej mapy do celów projektowych, poświadczonej za zgodność z oryginałem przez projektanta z przedstawioną na nim propozycją usytuowania projektowanych sieci uzbrojenia terenu z adnotacją, że ta dokumentacja była przedmiotem narady koordynacyjnej.

Dokument podpisany elektronicznie

Agnieszka Zawada-Sikorska
Elektronicznie podpisany przez Agnieszka Zawada-Sikorska
Data: 2022.06.09 08:01:17 +02'00'

Protokolant: Monika Drąg

Monika Maria Drąg
Elektronicznie podpisany przez Monika Maria Drąg
Data: 2022.06.09 07:32:58 +02'00'

Agnieszka Zawada-Sikorska

.....

Podpis i pieczęć przewodniczącego narady koordynacyjnej

Informacje dodatkowe

1. Zgodnie z art. 28ba ust. 1 ustawy z dnia 17 maja 1989 r. Prawo geodezyjne i kartograficzne (Dz.U. z 2021 poz. 1990), nieobecność na naradzie koordynacyjnej podmiotu należycie zawiadomionego o jej miejscu i terminie nie stanowi przeszkody do jej przeprowadzenia. Przyjmuje się, że podmiot ten nie składa zastrzeżeń do usytuowania projektowanej sieci uzbrojenia terenu (...).
2. Zgodnie z § 13 ust. 1 pkt 2 Rozporządzenia Ministra Rozwoju, Pracy i Technologii z dnia 28 lipca 2021 r. w sprawie geodezyjnej ewidencji sieci uzbrojenia terenu (Dz.U. z 2021 poz. 1374), powiatową bazę GESUT (...) aktualizuje się w drodze czynności materialno-technicznych na podstawie danych lub informacji zawartych w dokumentach, które były przedmiotem narady koordynacyjnej.
3. Zgodnie z art. 15 ust. 1 w związku z art. 48 ust. 1 pkt 3 ustawy z dnia 17 maja 1989 r. Prawo geodezyjne i kartograficzne (Dz.U. z 2021 poz. 1990): znaki geodezyjne, urządzenia zabezpieczające te znaki oraz budowle triangulacyjne podlegają ochronie; kto wbrew przepisom art. 15 niszczy, uszkadza, przemieszcza znaki geodezyjne, grawimetryczne lub magnetyczne i urządzenia zabezpieczające te znaki oraz budowle triangulacyjne, a także nie zawiadamia właściwych organów o zniszczeniu, uszkodzeniu lub przemieszczeniu znaków geodezyjnych, grawimetrycznych lub magnetycznych, urządzeń zabezpieczających te znaki oraz budowli triangulacyjnych, podlega karze grzywny.
4. Zgodnie z art. 277 Kodeksu karnego, kto znaki graniczne niszczy, uszkadza, przesuwa lub czyni niewidocznymi albo fałszywie wystawia podlega grzywnie, karze ograniczenia wolności albo pozbawienia wolności do lat dwóch.
5. O wymagane zezwolenia na usunięcie drzew lub krzewów kolidujących z przebiegiem projektowanej inwestycji należy wnioskować do odpowiedniego organu w trybie przepisów ustawy z dnia 16 kwietnia 2004 r. o ochronie przyrody (t.j. Dz.U.2020.55).

PODPIS ZAUFANY
MARCIN
MATYSIAK
26.04.2022 23:25:31 (GMT+2)
Dokument podpisany elektronicznie podpisem zaufanym

MAPA DO CELÓW PROJEKTOWYCH
SKALA 1: 500

Województwo: wielkopolskie
Powiat : poznański
Nazwa i ident. jedn. Ewid.:
302110_5 Mosina
Nazwa i ident. obrębu ewid.:
302110_5.0006 Dymaczewo Stare
Miejscowość : Dymaczewo Stare
Sekcja: 6.173.10.03.4.1
Układ współrzędnych: 2000
Układ wysokości : PL_KRON86_NH

Nie wyklucza się istnienia w terenie innych nie wykazanych na niniejszej mapie urządzeń podziemnych, które nie były zgłoszone do inwentaryzacji lub o których brak jest informacji w instytucjach branżowych.

Nie badano KW pod względem służebności
Zakres opracowania.....
Stan aktualny .na dzień:15 kwietnia 2022r.

Poświadczam, że niniejszy dokument został opracowany w wyniku prac geodezyjnych i kartograficznych, których rezultaty zawiera operat techniczny pozytywnie zweryfikowany. Jednocześnie informuję, że jestem świadomy odpowiedzialności karnej za złożenie fałszywego oświadczenia.	
Organ służby geodezyjnej, który otrzymał zgłoszenie.	**Starosta Poznański**
Identyfikator zgłoszenia prac geodezyjnych.	**GKG.GZZ.4071.5547.2022**
Wykonawca prac geodezyjnych.	**GEOFRAN GEODEZJA URBANISTYKA MARCIN MATYSIAK 61-160 Czapury ul. Pomarańczowa 5/2 NIP 9950054133 Tel. 668667741 mail: geofran@op.pl**
Nr oraz data sporządzenia dokumentu zawierającego wynik pozytywnej weryfikacji.	**P1 22.04.2022**
Imię i nazwisko oraz nr uprawnień zawodowych kierownika prac.	**Marcin Matysiak** **geodeta uprawniony nr uprawnień 21557**

Niniejsza dokumentacja projektowa była przedmiotem narady koordynacyjnej przeprowadzonej z wykorzystaniem środków komunikacji elektronicznej, zakończonej

w dniu 2022-06-08 pod numerem sprawy GKG.GZK.4091.2059.2022

Dokument podpisany elektronicznie przez Agnieszka Zawada- Sikorska

Podstawa prawna: art. 28c ust. 1 ustawy z dnia 17 maja 1989 r. Prawo geodezyjne i kartograficzne

Signed by / Podpisano przez:
Agnieszka Zawada-Sikorska
Powiatowy Ośrodek Dokumentacji Geodezyjnej i Kartograficznej
Date / Data: 2022-06-03 14:14

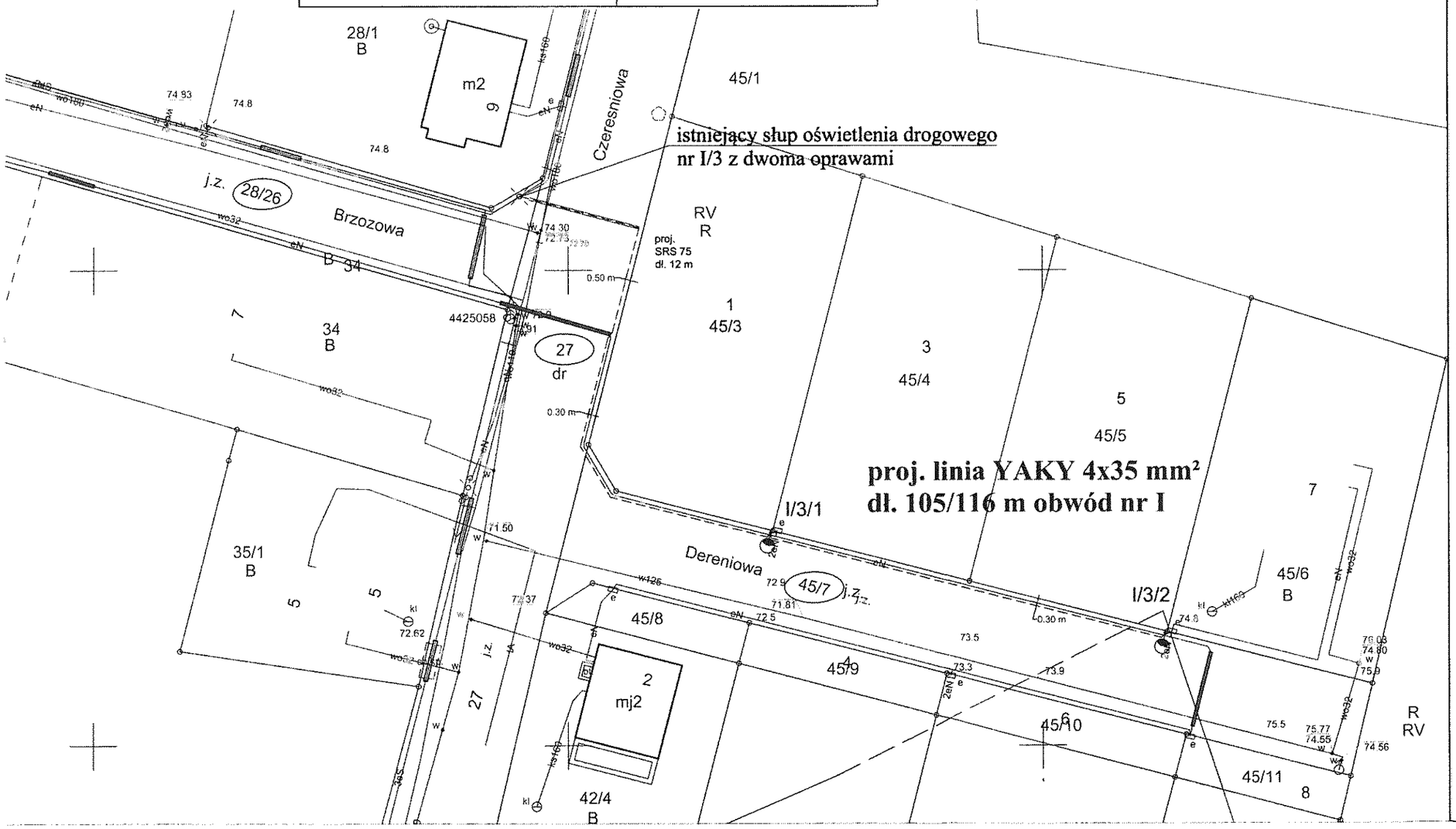

UKŁAD SIECI OŚWIETLENIA TN-C
SYSTEM OCHRONNY OD PORAŻEŃ: SAMOCZYNNE WYŁĄCZENIE ZASILANIA

Uwaga!
1. Trasę linii kablowej winien wytyczyć uprawniony geodeta
2. Linie kablową układać zgodnie z normą SEP-E-004
3. Prace ziemne w pobliżu istniejących urządzeń wykonać ręcznie
4. Przed wykonaniem prac wykonawca musi zapoznać się z uwagami podanymi w uzgodnieniach , zgodach, opiniach oraz decyzjach
5. W miejscach skrzyżowań z istniejącymi urzędzeniami oraz drogami projektowane kable układać w rurach ochronnych

LEGENDA:

proj. uziemienie słupów oświetleniowych R≤ 5 Ω

proj. słup oświetlenia drogowego typu SO 6/3 z wysięgnikiem oraz oprawą

proj. linia kablowa typu YAKY 4x35 mm² o łącznej dł. 105/116 m

proj. przecisk ochronny typu SRS 75 łączna długość 12 m

Za zgodność z oryginałem mapy

mgr inż. Andrzej Baraniak
Uprawnienia budowlane do projektowania i kierowania robotami budowlanymi bez ograniczeń w specjalności instalacyjnej w zakresie sieci, instalacji i urządzeń elektrycznych i elektroenergetycznych
nr ewid. uprawnień budowlanych: WKP/0218/PWOE/18

Inwestor: Gmina Mosina Pl. 20 Października 1 62-050 Mosina	Projektował	mgr inż. Andrzej Baraniak Nr uprawnień WKP/0218/PWOE/18	
	Opracował:	mgr. inż Przemysław Witkowski	
Projekt linii kablowej oświetlenia drogowego w m. Dymaczewo Stare ul. Dereniowa, Gmina Mosina			Nr Rys. 1

34

MOSINA

Burmistrz Gminy
Mosina

Mosina, dnia 1 lipca 2022 r.

Sprawa nr ***MK.6853.1.101.2022.AGl***

DECYZJA

Na podstawie art. 19 ust. 2 pkt 4, art. 39 ust. 3 i ust. 3a ustawy z dnia 21 marca 1985 r. o drogach publicznych (Dz.U. z 2021 r. poz. 1376) oraz art. 104 i art. 107 ustawy z dnia 14 czerwca 1960 r. Kodeks postępowania administracyjnego (Dz. U. z 2021 r., poz. 735 z późn. zm.)

po rozpatrzeniu wniosku z dnia **18 maja 2022 r. oraz uzupełnienia z dnia 8 czerwca 2022 r. (doręczonego dnia 10 czerwca 2022 r.)** złożonego przez **pełnomocnika Pana Andrzeja Baraniaka, ul. Gałczyńskiego 10B, 62-050 Mosina, reprezentującego Gminę Mosina, Plac 20 Października 1, 62-050 Mosina** w sprawie wyrażenia zgody na lokalizację **projektowanego oświetlenia drogowego** w pasie drogowym **ul. Dereniowej w m. Dymaczewo Stare, dz. o nr ew. 27, 28/26, 45/7 obręb ew. Dymaczewo Stare,**

zezwalam

1. Wnioskodawcy na lokalizację **projektowanego oświetlenia drogowego** w pasie drogowym **ul. Czereśniowej w m. Dymaczewo Stare, dz. o nr ew. 27 obręb ew. Dymaczewo Stare,**
2. Ustala się następujące warunki lokalizacji urządzenia i odtworzenia nawierzchni w rejonie prowadzonych robót:

a) przekop w nieutwardzonym terenie należy przywrócić do stanu pierwotnego, zasypując gruntem piaszczystym zagęszczając warstwami o grubości max. 20cm. Wymagany wskaźnik zagęszczenia gruntu wynosi min 0,99 (potwierdzony wynikami badań zagęszczenia gruntu). Ostatnie 20 cm (mierząc do poziomu terenu) należy uzupełnić kamieniem łamanym stabilizowanym mechanicznie 0-31,5mm. Teren pasa zieleni należy uzupełnić humusem i obsiać trawą;

b) projektowane uziemienie słupów oświetleniowych należy prowadzić pod drogą gminną na głębokości min. 0,90 m licząc od najniższej rzędnej terenu do górnej krawędzi urządzenia.

c) zachować normatywne odległości w pionie i poziomie od urządzeń podziemnych, w miejscu kolizji prace prowadzić ręcznie;

d) prace należy wykonać zgodnie z obowiązującymi normami i przepisami szczegółowymi;

e) urządzenie pod zjazdami oraz przejściami poprzecznymi przez jezdnię wbudować w rurze osłonowej;

f) roboty wykonać przy zapewnieniu odpowiednich **warunków bezpieczeństwa** w stosunku do uczestników ruchu;

g) po zakończeniu zajęcia pasa drogowego należy uporządkować teren prowadzonych robót oraz usunąć uszkodzenia powstałe w wyniku prowadzenia prac, doprowadzając stan nawierzchni do stanu bez uszkodzeń i nierówności;

h) wykonanie budowy lamp należy zgłosić do tut. Urzędu celem sporządzenia protokołu odbioru.

i) lokalizacja lamp winna być zgodna z lokalizacją przedstawioną na mapie do celów projektowych załączoną do akt sprawy i dokumentacją techniczną.

j) projektowaną infrastrukturę techniczną należy wykonać zgodnie z wymogami określonymi w rozporządzeniu Ministra Transportu i Gospodarki Morskiej z dnia 2 marca 1999 r. w sprawie warunków technicznych, jakim powinny odpowiadać drogi publiczne i ich usytuowanie (Dz.U. z 2016 r. poz. 124);

k) przed przystąpieniem do prac wykonać przekopy próbne w celu ustalenia dokładnej lokalizacji **istniejących SIECI UZBROJENIA TERENU.**

Uzasadnienie

Organ po wnikliwym przeanalizowaniu sprawy postanowił zezwolić na lokalizację **projektowanego oświetlenia drogowego** w pasie drogowym **ul. Czereśniowej w m. Dymaczewo Stare, dz. o nr ew. 27 obręb ew. Dymaczewo Stare.** W myśl at. 39 ust. 1 pkt. 1 Ustawy z dnia 21 marca 1985 r. o drogach publicznych (Dz.U. z 2021 r. poz. 1376) zabrania się lokalizacji w pasach drogowych obiektów budowlanych, umieszczania urządzeń, przedmiotów i materiałów niezwiązanych z potrzebami zarządzania drogami lub potrzebami ruchu drogowego. Z przywołanych przepisów wynika jednoznacznie, iż ustawodawca w celu ochrony pasa drogowego przeznaczonego do ruchu lub postoju pojazdów oraz ruchu pieszych wprowadził zakaz lokalizowania w nim ww. urządzeń.

Przepis ten nie znajduje zastosowania do umieszczania przedmiotowej infrastruktury technicznej, o ile warunki techniczne i wymogi bezpieczeństwa na to pozwalają oraz w wyniku lokalizacji przedmiotowej infrastruktury nie zostaną naruszone warunki gwarancji lub rękojmi.

W rozpatrywanej sprawie nie zachodzą przesłanki określone w art. 39 ust. 3 ustawy o drogach publicznych uzasadniające odmowę wydania zezwolenia. Jednocześnie należy wskazać, iż warunkiem odstępstwa od tego zakazu jest wystąpienie w konkretnej sprawie szczególnie uzasadnionego przypadku. Udzielenie zatem zezwolenia powinno mieć charakter wyjątkowy. O tym co może znajdować się w pasie drogowym decyduje zarządca drogi, który przy wydaniu zezwoleń musi kierować się przede wszystkim obowiązującymi przepisami oraz wykonaniem nałożonych na niego obowiązków, do których między innymi zalicza się bezpieczeństwo ruchu drogowego oraz wykorzystywać posiadaną wiedzę i praktykę w zarządzaniu drogami. Lokalizacja nie powinna wpłynąć negatywnie na funkcjonowanie układu drogowego, pod warunkiem zachowania przez stronę wnioskującą w/w warunków.
Mając na uwadze powyższe należało orzec jak w sentencji.
Decyzja została wydana zgodnie z oczekiwaniami Wnioskodawcy.

Pouczenie

Zgodnie z art. 39 ust. 3a, ust. 4, ust. 5 ustawy o drogach publicznych:

1) Inwestor przed rozpoczęciem robót budowlanych, jest zobowiązany do:

a) uzyskania pozwolenia na budowę lub zgłoszenia budowy albo wykonywania robót budowlanych;

b) uzgodnienia z zarządcą drogi, przed uzyskaniem pozwolenia na budowę, projektu budowlanego obiektu lub urządzenia niezwiązanego z potrzebami zarządzania drogami lub potrzebami ruchu drogowego;

2) W przypadku wystąpienia kolizji uzgodnionego niniejszą decyzją urządzenia z prowadzonymi przez zarządcę drogi robotami, właściciel urządzenia zobowiązany jest do jego przebudowy na koszt własny i w terminie wyznaczonym przez zarządcę drogi;

3) Dokumentację należy opracować jako: **projekt czasowej organizacji ruchu drogowego** opracowany w oparciu o przepisy Ustawy z dnia 20 czerwca 1997 r. Prawo o ruchu drogowym (Dz. U. z 2022 r. poz. 988), Rozporządzenia Ministra Infrastruktury z dnia 23 września 2003 r. w sprawie szczegółowych warunków zarządzania ruchem na drogach oraz wykonywania nadzoru nad tym zarządzaniem (Dz.U. z 2017 r. poz. 784), Rozporządzenie Ministrów Infrastruktury oraz Spraw Wewnętrznych i Administracji z dnia 31 lipca 2002 r. w sprawie znaków i sygnałów drogowych (Dz.U. z 2019 r. poz. 2310), Rozporządzenia Ministra Infrastruktury z dnia 3 lipca 2003r w sprawie szczegółowych warunków technicznych dla znaków i sygnałów drogowych oraz urządzeń bezpieczeństwa ruchu drogowego i warunków ich umieszczania na drogach (Dz.U. z 2019 r. poz. 2311).

Urząd Miejski w Mosinie - pl. 20 Października 1, 62-050 Mosina
tel. 61 8109 500, fax 61 8109 558, um@mosina.pl, www.mosina.pl

MOSINA

4) Niniejsza zgoda nie zwalnia wnioskodawcy od uzyskania zezwolenia na zajęcie pasa drogowego stosownie do art. 40 ust. 1 i 2 ustawy z dnia 21 marca 1985 r. o drogach publicznych (Dz.U. z 2021 r. poz. 1376). Na podstawie art. 40 ust. 16 ww. ustawy Rady Ministrów rozporządzeniem z dnia 1 czerwca 2004 r. określiła warunki udzielania zezwoleń na zajęcie pasa drogowego (Dz. U. Nr 140, poz. 1481 z późn. zm.). Przedmiotowe zezwolenie można uzyskać w tut. Urzędzie.

Stronie przysługuje odwołanie od decyzji do Samorządowego Kolegium Odwoławczego w Poznaniu za pośrednictwem Burmistrza Gminy Mosina, w terminie 14 (czternastu) dni od dnia doręczenia decyzji.
Strona w trakcie biegu terminu do wniesienia odwołania może zrzec się prawa do wniesienia odwołania wobec organu administracji publicznej, który wydał decyzję.
Z dniem doręczenia organowi administracji publicznej Oświadczenia o zrzeczeniu się prawa do wniesienia odwołania przez ostatnią ze stron postępowania, decyzja staje się ostateczna i prawomocna.
Strona zrzekając się prawa do wniesienia odwołania nie będzie mogła zaskarżyć decyzji do Wojewódzkiego Sądu Administracyjnego w Poznaniu, gdyż decyzja stanie się ostateczna i prawomocna.
Oświadczenie o zrzeczeniu się prawa do wniesienia odwołania może być złożone dopiero po wydaniu decyzji.
Niniejsza decyzja wygasa, jeżeli w ciągu 2 lat od daty wydania decyzji urządzenie nie zostało wbudowane.

BURMISTRZ GMINY MOSINA * 1 *

Z upoważnienia Burmistrza
Tomasz Szałkowiak
Zastępca Burmistrza

Otrzymują:
1. Pan Andrzej Baraniak
   ul. Gałczyńskiego 10B
   62-050 Mosina
2. MK. – a/a

Wydana decyzja nie podlega opłacie skarbowej – tabela część III poz. 44 pkt 2 pkt 9 załącznika do ustawy z dnia 16 listopada 2006 r. o opłacie skarbowej (Dz. U. z 2021 r., poz. 1923)

Sprawę prowadzi:
Podinspektor Anna Gulczyńska
Referat Mienia Komunalnego
Tel. 618 109 533

Klauzula informacyjna

Administrator danych osobowych
Administratorem Państwa danych jest Gmina Mosina reprezentowana przez Burmistrza Gminy Mosina.
Z Administratorem można się skontaktować w następujący sposób:
a) listownie: Pl. 20 Października 1, 62-050 Mosina
b) przez elektroniczną skrzynkę podawczą: /km1dkc653m/SkrytkaESP
c) telefonicznie: +48 618-108-500

Inspektor ochrony danych
Możecie się Państwo kontaktować również z wyznaczonym Inspektorem Ochrony Danych pod adresem email: iod@mosina.pl

Cele i postawy przetwarzania
Państwa dane osobowe będą przetwarzane w celu realizacji zadań zgodnie z ustawą z dnia 21 marca 1985 r. o drogach publicznych oraz ustawą z dnia 14 czerwca 1960 r. Kodeks postępowania administracyjnego. Następnie Państwa dane będą przetwarzane w celu wypełnienia obowiązku archiwizacji dokumentów wynikających z ustawy z dnia 14 lipca 1983 r. o narodowym zasobie archiwalnym i archiwach.

Odbiorcy danych osobowych
Odbiorcami Państwa danych osobowych będą podmioty upoważnione na podstawie przepisów prawa oraz inne podmioty, z którymi Administrator posiada stosowane zapisy o powierzeniu danych.

Okres przechowywania danych
Państwa dane będą przechowywane przez czas realizacji zadań Administratora wskazanych w ustawie z dnia 14 czerwca 1960 r. Kodeks postępowania administracyjnego, a następnie – zgodnie z obowiązującą u Administratora instrukcją kancelaryjną oraz przepisami o archiwizacji dokumentów.

Prawa osób, których dane dotyczą
Zgodnie z przepisami prawa przysługuje Państwu:
a) prawo dostępu do swoich danych oraz otrzymania ich kopii;
b) prawo do sprostowania (poprawiania) swoich danych;
c) prawo do usunięcia danych osobowych, w sytuacji, gdy przetwarzanie danych nie następuje w celu wywiązania się z obowiązku wynikającego z przepisu prawa lub w ramach sprawowania władzy publicznej;
d) prawo do ograniczenia przetwarzanych danych;
e) prawo do wniesienia skargi do Prezesa UODO (na adres Prezesa Urzędu Ochrony Danych Osobowych, ul. Stawki 2, 00-193 Warszawa

Informacja o wymogu podania danych
Podanie przez Państwa danych osobowych jest obowiązkiem wynikającym z ustawy z dnia 14 czerwca 1960 r. Kodeks postępowania administracyjnego.

PODPIS ZAUFANY
MARCIN MATYSIAK
26.04.2022 21:25:31 (GMT+2)
Dokument podpisany elektronicznie podpisem zaufanym

MAPA DO CELÓW PROJEKTOWYCH
SKALA 1: 500

Województwo: wielkopolskie
Powiat : poznański
Nazwa i ident. jedn. Ewid.:
302110_5 Mosina
Nazwa i ident. obrębu ewid.:
302110_5.0006 Dymaczewo Stare
Miejscowość : Dymaczewo Stare
Sekcja: 6.173.10.03.4.1
Układ współrzędnych: 2000
Układ wysokości : PL_KRON86_NH

Nie wyklucza się istnienia w terenie innych nie wykazanych na niniejszej mapie urządzeń podziemnych, które nie były zgłoszone do inwentaryzacji lub o których brak jest informacji w instytucjach branżowych.

Nie badano KW pod względem służebności
Zakres opracowania.....
aktualny .na dzień:15 kwietnia 2022r.

Poświadczam, że niniejszy dokument został opracowany w wyniku prac geodezyjnych i kartograficznych, których rezultaty zawiera operat techniczny pozytywnie zweryfikowany. Jednocześnie informuję, że jestem świadomy odpowiedzialności karnej za złożenie fałszywego oświadczenia.	
Organ służby geodezyjnej, który otrzymał zgłoszenie.	**Starosta Poznański**
Identyfikator zgłoszenia prac geodezyjnych.	**GKG.GZZ.4071.5547.2022**
Wykonawca prac geodezyjnych.	**GEOFRAN GEODEZJA URBANISTYKA MARCIN MATYSIAK 61-160 Czapury ul. Pomarańczowa 5/2 NIP 9950054133 Tel. 668667741 mail: geofran@op.pl**
Nr oraz data sporządzenia dokumentu zawierającego wynik pozytywnej weryfikacji.	**P1 22.04.2022**
Imię i nazwisko oraz nr uprawnień zawodowych kierownika prac.	**Marcin Matysiak geodeta uprawniony nr uprawnień 21557**

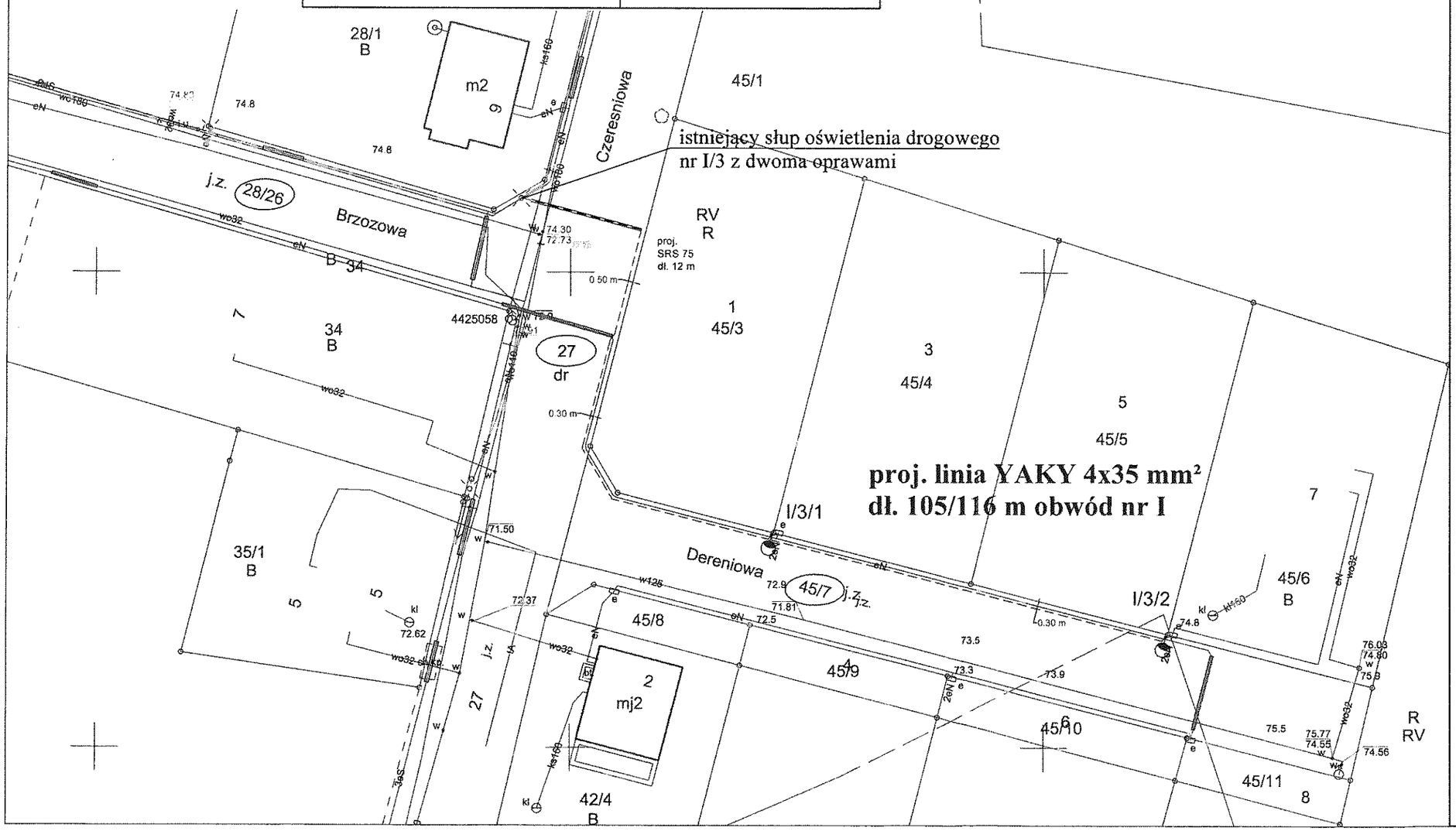

Gmina Mosina
Pl. 20 Października 1, 62-050 Mosina
[illegible], fax 61 8109-598
NIP [illegible]570, Regon 631266826

Załącznik do decyzji
nr MK.0853.1.401.2022.AGL
z dnia 01.07.2022 r.

51/2

UKŁAD SIECI OŚWIETLENIA TN-C
SYSTEM OCHRONNY OD PORAŻEŃ: SAMOCZYNNE WYŁĄCZENIE ZASILANIA

Uwaga!
1. Trasę linii kabłowej winien wytyczyć uprawniony geodeta
2. Linie kabłową układać zgodnie z normą SEP-E-004
3. Prace ziemne w pobliżu istniejących urządzeń wykonać ręcznie
4. Przed wykonaniem prac wykonawca musi zapoznać się z uwagami podanymi w uzgodnieniach , zgodach, opiniach oraz decyzjach
5. W miejscach skrzyżowań z istniejącymi urzędzeniami oraz drogami projektowane kable układać w rurach ochronnych

LEGENDA:

proj. uziemienie słupów oświetleniowych R≤ 5 Ω

proj. słup oświetlenia drogowego typu SO 6/3 z wysięgnikiem oraz oprawą

proj. linia kabłowa typu YAKY 4x35 mm² o łącznej dł. 105/116 m

proj. przecisk ochronny typu SRS 75 łączna długość 12 m

Za zgodność z oryginałem mapy

mgr inż. Andrzej Baraniak
Uprawnienia budowlane do projektowania i kierowania robotami budowlanymi bez ograniczeń w specjalności instalacyjnej w zakresie sieci, instalacji i urządzeń elektrycznych i elektroenergetycznych
nr ewid. uprawnień budowlanych WKP/0218/PWOE/18

Inwestor: Gmina Mosina Pl. 20 Października 1 62-050 Mosina	Projektował	mgr inż. Andrzej Baraniak Nr uprawnień WKP/0218/PWOE/18	
	Opracował	mgr. inż Przemysław Witkowski	
Projekt linii kablowej oświetlenia drogowego w m. Dymaczewo Stare ul. Dereniowa. Gmina Mosina			Nr Rys. 1

39

MOSINA

Gmina Mosina
[illegible] 1, 62-[illegible] Mosina
[illegible] 558
N[illegible], Regon [illegible] 36626

Mosina, dnia 21 czerwca 2022 r.

Sprawa nr: ***MK.6853.1.101.2022.AGI***

Inwestor:
Gmina Mosina
Plac 20 Października 1
62-050 Mosina

Pełnomocnik:
Pan Andrzej Baraniak
Przedsiębiorstwo Projektowo Handlowo Usługowe
ul. Galczyńskiego 10B
62-050 Mosina

W odpowiedzi na wniosek z dnia 18 maja 2022 r. oraz uzupełnienie z dnia 8 czerwca 2022 r. (doręczone dnia 10 czerwca 2022 r.) w sprawie wyrażenia zgody na lokalizację projektowanego oświetlenia drogowego w **m. Dymaczewo Stare w pasie drogowym ul. Dereniowa dz. o nr ew. 27, 28/26, 45/7 obręb ew. Dymaczewo Stare** informuję, że

wyrażam zgodę

na umieszczenie lokalizację projektowanego oświetlenia drogowego w **m. Dymaczewo Stare w pasie drogowym ul. Dereniowej oraz ul. Brzozowej dz. o nr ew. 28/26, 45/7 obręb ew. Dymaczewo Stare** oraz uzgadniam przebieg trasowy wyżej wymienionego urządzenia zgodnie z załącznikiem graficznym, **na następujących warunkach:**

1. Przekop w nieutwardzonym terenie należy przywrócić do stanu pierwotnego, zasypując gruntem piaszczystym zagęszczając warstwami o grubości max. 20cm. Wymagany wskaźnik zagęszczenia gruntu wynosi **min 0,99** (potwierdzony wynikami badań zagęszczenia gruntu). Ostatnie 20 cm (mierząc do poziomu terenu) należy uzupełnić kamieniem łamanym stabilizowanym mechanicznie frakcji 0-31,5mm.
2. Projektowane uziemienie słupów oświetleniowych należy prowadzić pod drogą gminną na głębokości min. 0,90 m licząc od najniższej rzędnej terenu do górnej krawędzi urządzenia.
3. Zachować normatywne odległości w pionie i poziomie od urządzeń podziemnych. W miejscu kolizji prace prowadzić ręcznie.
4. Prace należy wykonać zgodnie z obowiązującymi normami i przepisami szczegółowymi.
5. Roboty wykonać przy **zapewnieniu warunków bezpieczeństwa** w stosunku do uczestników ruchu.
6. Przed przystąpieniem do prac wykonać przekopy próbne w celu ustalenia dokładnej lokalizacji istniejących **SIECI UZBROJENIA TERENU.**
7. Po zakończeniu prac należy uporządkować teren prowadzonych robót oraz usunąć uszkodzenia powstałe w wyniku prowadzenia prac, doprowadzając stan nawierzchni do stanu bez uszkodzeń oraz nierówności.
8. Niniejsza zgoda nie zwalnia Inwestora od uzyskania stosownego zezwolenia na prowadzenie robót. Przedmiotowe zezwolenie można uzyskać w tut. Urzędzie.
9. Wykonanie budowy lamp należy zgłosić do tut. Urzędu celem sporządzenia protokołu odbioru.

10. Lokalizacja lamp winna być zgodna z lokalizacją przedstawioną na mapie do celów projektowych załączoną do akt sprawy i dokumentacją techniczną.
11. Zgoda wyrażana w niniejszym piśmie jest ważna przez okres **2 lat** od dnia jej wydania.
12. Dokumentację należy opracować jako: **projekt czasowej organizacji ruchu drogowego** opracowany w oparciu o przepisy Ustawy z dnia 20 czerwca 1997 r. Prawo o ruchu drogowym (Dz. U. z 2022 r. poz. 988), Rozporządzenia Ministra Infrastruktury z dnia 23 września 2003 r. w sprawie szczegółowych warunków zarządzania ruchem na drogach oraz wykonywania nadzoru nad tym zarządzaniem (Dz.U. z 2017 r. poz. 784), Rozporządzenie Ministrów Infrastruktury oraz Spraw Wewnętrznych i Administracji z dnia 31 lipca 2002 r. w sprawie znaków i sygnałów drogowych (Dz.U. z 2019 r. poz. 2310), Rozporządzenia Ministra Infrastruktury z dnia 3 lipca 2003r w sprawie szczegółowych warunków technicznych dla znaków i sygnałów drogowych oraz urządzeń bezpieczeństwa ruchu drogowego i warunków ich umieszczania na drogach (Dz.U. z 2019 r. poz. 2311).

Z up. Burmistrza

Załącznik:
1. Mapa do celów projektowych w skali 1:500 z naniesionym projektem urządzeń

Otrzymują:
1. Pełnomocnik:
   Pan Andrzej Baraniak
   Przedsiębiorstwo Projektowo Handlowo Usługowe
   ul. Galczyńskiego 10B
   62-050 Mosina
2. MK. – a/a

Sprawę prowadzi:
Podinspektor Anna Gulczyńska
Referat Mienia Komunalnego
Tel. 618 109 533

PODPIS ZAUFANY
MARCIN MATYSIAK
26.04.2022 21:29:31 (GMT+2)
Dokument podpisany elektronicznie podpisem zaufanym

MAPA DO CELÓW PROJEKTOWYCH
SKALA 1: 500

Województwo: wielkopolskie
Powiat : poznański
Nazwa i ident. jedn. Ewid.:
302110_5 Mosina
Nazwa i ident. obrębu ewid.:
302110_5.0006 Dymaczewo Stare
Miejscowość : Dymaczewo Stare
Sekcja: 6.173.10.03.4.1
Układ współrzędnych: 2000
Układ wysokości : PL_KRON86_NH

Nie wyklucza się istnienia w terenie innych nie wykazanych na niniejszej mapie urządzeń podziemnych, które nie były zgłoszone do inwentaryzacji lub o których brak jest informacji w instytucjach branżowych.

Nie badano KW pod względem służebności
Zakres opracowania.....
[illegible] aktualny .na dzień:15 kwietnia 2022r.

Poświadczam, że niniejszy dokument został opracowany w wyniku prac geodezyjnych i kartograficznych, których rezultaty zawiera operat techniczny pozytywnie zweryfikowany. Jednocześnie informuję, że jestem świadomy odpowiedzialności karnej za złożenie fałszywego oświadczenia.	
Organ służby geodezyjnej, który otrzymał zgłoszenie.	**Starosta Poznański**
Identyfikator zgłoszenia prac geodezyjnych.	**GKG.GZZ.4071.5547.2022**
Wykonawca prac geodezyjnych.	**GEOFRAN GEODEZJA URBANISTYKA MARCIN MATYSIAK 61-160 Czapury ul. Pomarańczowa 5/2 NIP 9950054133 Tel. 668667741 mail: geofran@op.pl**
Nr oraz data sporządzenia dokumentu zawierającego wynik pozytywnej weryfikacji.	**P1 22.04.2022**
Imię i nazwisko oraz nr uprawnień zawodowych kierownika prac.	**Marcin Matysiak** **geodeta uprawniony nr uprawnień 21557**

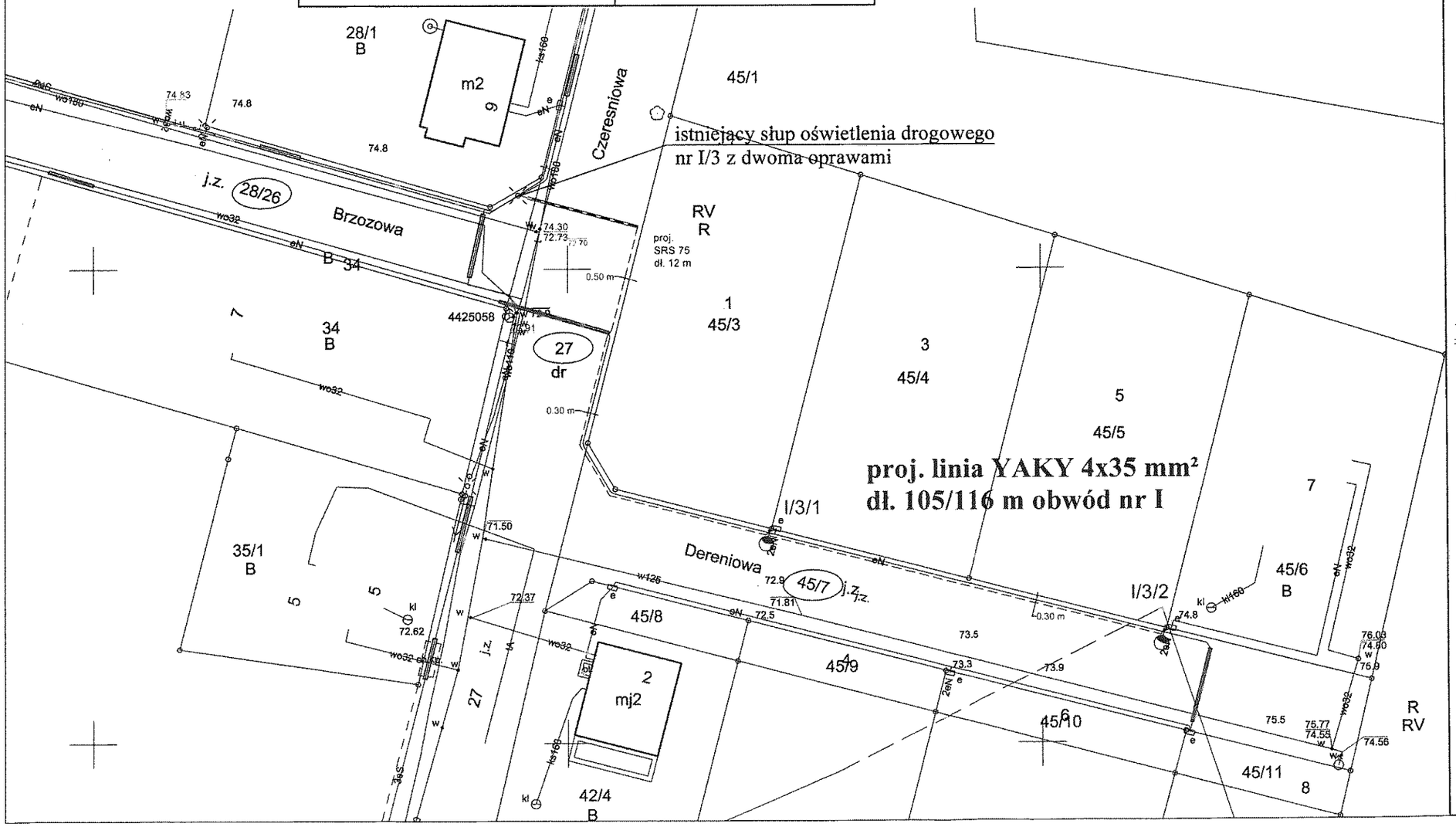

Gmina Mosina
[illegible] 1, 62-050 Mosina
[illegible], fax 61 8109-553
Nr [illegible], Regon 631256826

Załącznik do uzgodnienia
nr MK.6853.1.101.2022.MJ
z dnia 21.06.2022r.

51/2

UKŁAD SIECI OŚWIETLENIA TN-C
SYSTEM OCHRONNY OD PORAŻEŃ: SAMOCZYNNE WYŁĄCZENIE ZASILANIA

Uwaga!
1. Trasę linii kablowej winien wytyczyć uprawniony geodeta
2. Linie kablową układać zgodnie z normą SEP-E-004
3. Prace ziemne w pobliżu istniejących urządzeń wykonać ręcznie
4. Przed wykonaniem prac wykonawca musi zapoznać się z uwagami podanymi w uzgodnieniach , zgodach, opiniach oraz decyzjach
5. W miejscach skrzyżowań z istniejącymi urzędzeniami oraz drogami projektowane kable układać w rurach ochronnych

LEGENDA:

proj. uziemienie słupów oświetleniowych R≤ 5 Ω

proj. słup oświetlenia drogowego typu SO 6/3 z wysięgnikiem oraz oprawą

proj. linia kablowa typu YAKY 4x35 mm² o łącznej dł. 105/116 m

proj. przecisk ochronny typu SRS 75 łączna długość 12 m

Za zgodność z oryginałem mapy

mgr inż. Andrzej Baraniak
uprawnienia budowlane do projektowania i kierowania robotami budowlanymi bez ograniczeń w specjalności instalacyjnej w zakresie sieci, instalacji i urządzeń elektrycznych i elektroenergetycznych
nr ewid. uprawnień budowlanych WKP/0218/PWOE/18

Inwestor: Gmina Mosina Pl. 20 Października 1 62-050 Mosina	Projektował	mgr inż. Andrzej Baraniak Nr uprawnień WKP/0218/PWOE/18	
	Opracował	mgr. inż Przemysław Witkowski	
Projekt linii kablowej oświetlenia drogowego w m. Dymaczewo Stare ul. Dereniowa, Gmina Mosina			Nr Rys. 1

42

MOSINA

GMINA MOSINA
Pl. 20 Października 1, 62-050 Mosina
tel. (61) 8109-500, fax (61) 8109-558
NIP 7773154370 REGON 631258626

Mosina, dnia 14 lipca 2022 r.

RI. 7011.4.2.2022

Przedsiębiorstwo Projektowo –Handlowo-Usługowe
Andrzej Baraniak
ul. Gałczyńskiego 10 B
62 - 050 Mosina

Dotyczy : projektu technicznego oświetlenia drogowego w miejscowości Dymaczewo Stare, ul. Dereniowa, Gmina Mosina.

Odpowiadając na pismo z dnia 20 czerwca 2022 r. (wpłynęło 21.06.2022 r.) w sprawie projektu technicznego oświetlenia drogowego w miejscowości Dymaczewo Stare, ul. Dereniowa , Gmina Mosina, dotyczące proponowanych rozwiązań technicznych projektowanego ww. oświetlenia drogowego, Urząd Miejski w Mosinie uprzejmie informuje, że akceptuje zaproponowane rozwiązania techniczne oświetlenia drogowego w m. Dymaczewo Stare, ul. Dereniowa, Gmina Mosina.

Burmistrz
Tomasz Tomczak
Zastępca Burmistrza

Otrzymują :
1. Adresat
2. RI – a/a

Sprawę prowadzi :
Hanna Woźnikiewicz
Inspektor
Tel. 61 8 109 - 536

43

POWIAT
POZNAŃSKI

Powiatowy Konserwator Zabytków
ul. Słowackiego 8
60-823 Poznań

Gmina Mosina
Pl. 20 Października 1, 62-050 Mosina
działająca przez pełnomocnika:
Andrzej Baraniak Przedsiębiorstwo Projektowo Handlowo Usługowe
ul. Gałczyńskiego 10B, 62-050 Mosina

Wasze pismo z dnia:	Znak:	Nasz znak:	Data:
12.07.2022 r.		KZ.673.00994.2022.V	20.07.2022 r.

Sprawa: uzgodnienia prac ziemnych związanych z projektowaną budową oświetlenia drogowego **w m. Dymaczewo Stare, ul. Dereniowa dz. nr ewid.27, 28/26, 45/7, gm. Mosina**

W odpowiedzi na pismo z dnia 12.07.2022 r., data wpływu 19.07.2022 r., Starostwo Powiatowe w Poznaniu-Powiatowy Konserwator Zabytków informuje, że w obrębie projektowanej budowy oświetlenia drogowego w m. Dymaczewo Stare, ul. Dereniowa dz. nr ewid.27, 28/26, 45/7, gm. Mosina, oznaczonej na dołączonej do wniosku mapie obecnie nie zewidencjonowano zabytków archeologicznych, w tym stanowisk archeologicznych podlegających ochronie i opiece konserwatorskiej.

W związku z powyższym nie wnosi się uwag w kwestii realizacji zamierzonego przedsięwzięcia.

Jednocześnie Starostwo Powiatowe w Poznaniu-Powiatowy Konserwator Zabytków informuje, że zgodnie z art. 32 ust. 1 Ustawy z dnia 23 lipca 2003 r. o ochronie zabytków i opiece nad zabytkami (Dz.U. 2022.840 ze zm.)

„Kto w trakcie prowadzenia robót budowlanych lub ziemnych odkrył przedmiot, co do którego istnieje przypuszczenie, iż jest on zabytkiem, jest obowiązany: 1) wstrzymać wszelkie roboty mogące uszkodzić lub zniszczyć odkryty przedmiot 2) zabezpieczyć przy użyciu dostępnych środków, ten przedmiot i miejsce jego odkrycia; 3) niezwłocznie zawiadomić o tym właściwego konserwatora zabytków, a jeśli nie jest to możliwe, właściwego wójta (burmistrza, prezydenta miasta)." oraz

Zgodnie z art. 116 ust. 1. i 2 wyżej cytowanej ustawy *„1.Kto niezwłocznie nie powiadomił wojewódzkiego konserwatora zabytków lub wójta (burmistrza, prezydenta miasta) albo dyrektora urzędu morskiego o przypadkowym odkryciu przedmiotu, co do którego istnieje przypuszczenie, iż jest on zabytkiem archeologicznym, a także nie zabezpieczył, przy użyciu dostępnych środków, tego przedmiotu i miejsca jego znalezienia, podlega karze grzywny. 2.W razie popełnienia wykroczenia określonego w ust. 1 można orzec nawiązkę do wysokości dwudziestokrotnego minimalnego wynagrodzenia na wskazany cel społeczny związany z opieką nad zabytkami".*

Powiatowy Konserwator Zabytków działa na podstawie porozumienia z dnia 24 marca 2009 r. zawartego pomiędzy Wojewodą Wielkopolskim oraz Starostą Poznańskim w sprawie powierzenia Powiatowi Poznańskiemu spraw z zakresu właściwości Wielkopolskiego Wojewódzkiego Konserwatora Zabytków (Dz.U. Woj. Wlkp. z 2009 r., nr 85, poz. 1412)

z up. STAROSTY
Wiesław Biegański
Powiatowy Konserwator Zabytków
w Poznaniu

załącznik: 1 egz. mapa

Otrzymują: list zwykły
1. Andrzej Baraniak Przedsiębiorstwo Projektowo Handlowo Usługowe ul. Gałczyńskiego 10B, 62-050 Mosina
2. aa KA

Sprawę prowadzi: inspektor Agata Karwecka ☎ 61 222 89 67

PODPIS ZAUFANY
MARCIN MATYSIAK
26.04.2022 21:25:31 (GMT+2)
Dokument podpisany elektronicznie podpisem zaufanym

Województwo: wielkopolskie
Powiat : poznański
Nazwa i ident. jedn. Ewid.:
302110_5 Mosina
Nazwa i ident. obrębu ewid.:
302110_5.0006 Dymaczewo Stare
Miejscowość : Dymaczewo Stare
Sekcja: 6.173.10.03.4.1
Układ współrzędnych: 2000
Układ wysokości : PL_KRON86_NH

Nie wyklucza się istnienia w terenie innych nie wykazanych na niniejszej mapie urządzeń podziemnych, które nie były zgłoszone do inwentaryzacji lub o których brak jest informacji w instytucjach branżowych.

Nie badano KW pod względem służebności
Zakres opracowania.....
5 aktualny .na dzień:15 kwietnia 2022r.

MAPA DO CELÓW PROJEKTOWYCH
SKALA 1: 500

Poświadczam, że niniejszy dokument został opracowany w wyniku prac geodezyjnych i kartograficznych, których rezultaty zawiera operat techniczny pozytywnie zweryfikowany. Jednocześnie informuję, że jestem świadomy odpowiedzialności karnej za złożenie fałszywego oświadczenia.	
Organ służby geodezyjnej, który otrzymał zgłoszenie.	**Starosta Poznański**
Identyfikator zgłoszenia prac geodezyjnych.	**GKG.GZZ.4071.5547.2022**
Wykonawca prac geodezyjnych.	**GEOFRAN GEODEZJA URBANISTYKA MARCIN MATYSIAK 61-160 Czapury ul. Pomarańczowa 5/2 NIP 9950054133 Tel. 668667741 mail: geofran@op.pl**
Nr oraz data sporządzenia dokumentu zawierającego wynik pozytywnej weryfikacji.	**P1 22.04.2022**
Imię i nazwisko oraz nr uprawnień zawodowych kierownika prac.	**Marcin Matysiak geodeta uprawniony nr uprawnień 21557**

N
W E
S

STAROSTWO POWIATOWE
w Poznaniu
Powiatowy Konserwator Zabytków
ul. Jackowskiego 18
60-509 Poznań

Załącznik do pisma nr KZ.672.00994.2022.V
z dnia 20.07.2022 r.

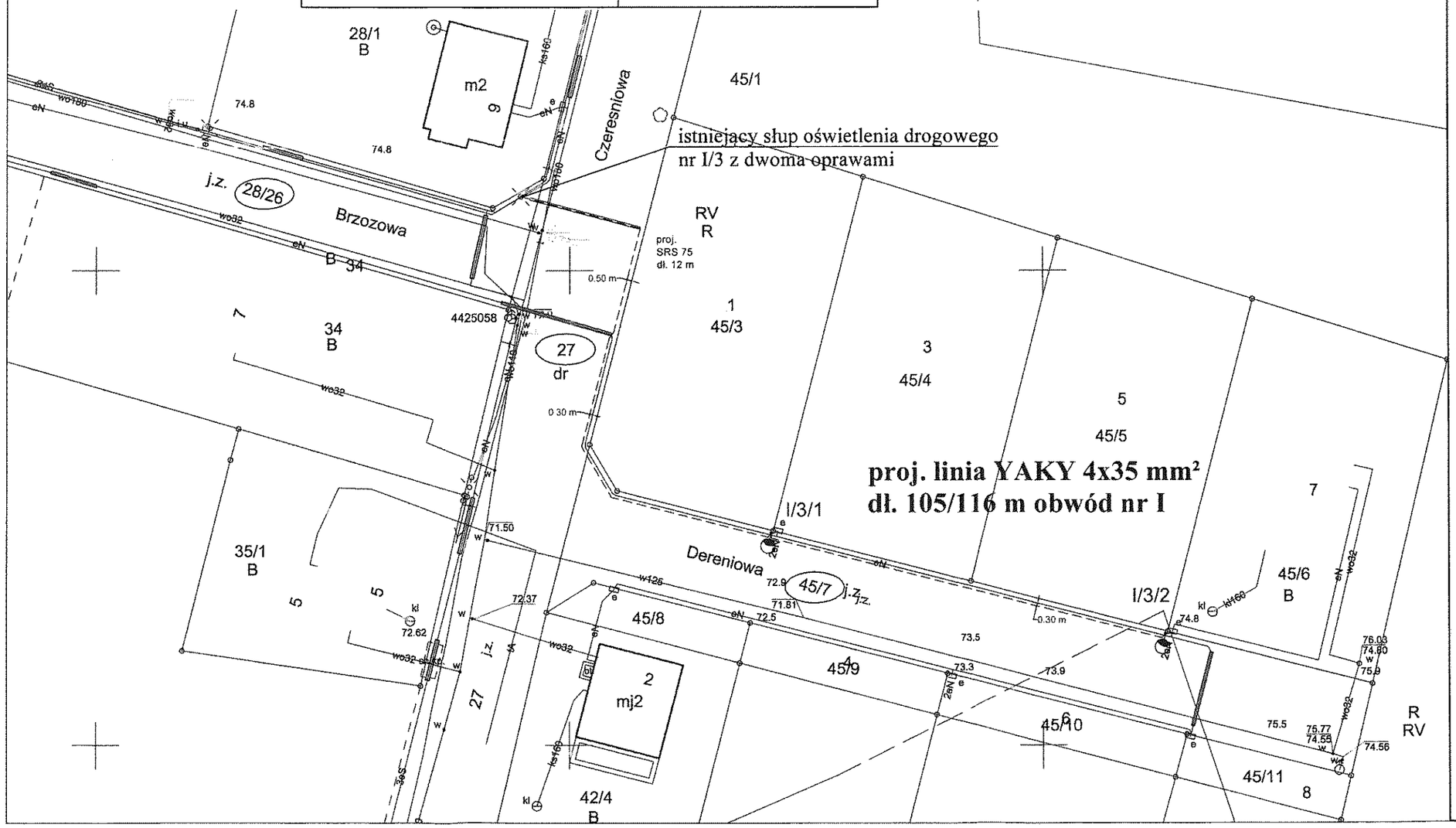

UKŁAD SIECI OŚWIETLENIA TN-C
SYSTEM OCHRONNY OD PORAŻEŃ: SAMOCZYNNE WYŁĄCZENIE ZASILANIA

Uwaga!
1. Trasę linii kablowej winien wytyczyć uprawniony geodeta
2. Linie kablową układać zgodnie z normą SEP-E-004
3. Prace ziemne w pobliżu istniejących urządzeń wykonać ręcznie
4. Przed wykonaniem prac wykonawca musi zapoznać się z uwagami podanymi w uzgodnieniach , zgodach, opiniach oraz decyzjach
5. W miejscach skrzyżowań z istniejącymi urzędzeniami oraz drogami projektowane kable układać w rurach ochronnych

LEGENDA:

proj. uziemienie słupów oświetleniowych R≤ 5 Ω

proj. słup oświetlenia drogowego typu SO-6/3/F160 z wysięgnikiem typu W12/1/0,5 oraz oprawą typu TECEO S / 5248 / 24 LEDs 500mA NW 740 37,6W / Light Exhauster / 409052

proj. linia kablowa typu YAKY 4x35 mm² o łącznej dł. 105/116 m

proj. przecisk ochronny typu SRS 75 łączna długość 12 m

Za zgodność z oryginałem mapy

mgr inż. Andrzej Baraniak
uprawnienia budowlane
do projektowania i kierowania robotami budowlanymi
w specjalności instalacji i urządzeń elektrycznych i elektroenergetycznych
bez ograniczeń
WKP/0218/PWOE/18

Inwestor: Gmina Mosina Pl. 20 Października 1 62-050 Mosina	Projektował	mgr inż. Andrzej Baraniak Nr uprawnień WKP/0218/PWOE/18	
	Opracował	mgr. inż Przemysław Wlkowski	
Projekt linii kablowej oświetlenia drogowego w m. Dymaczewo Stare ul. Dereniowa, Gmina Mosina			Nr Rys. 1

45

6. OPIS TECHNICZNY

6.1. Charakterystyka ogólna.

W miejscowości Dymaczewo Stare ul. Dereniowa, Gmina Mosina przewidziano wydzieloną linię kablową oświetlenia drogowego. Zastosowano słupy stalowe ocynkowane ośmiokątne typu SO-6/3/F160 i oprawy LED typu TECEO S / 5248 / 24 LEDs 500mA NW 740 37,6W / Light Exhauster / 409052. Zasilanie odbywać się będzie z istniejącego słupa oświetlenia ulicznego przy skrzyżowaniu ulicy Brzozowej z Czereśniową. Nowo projektowana linia oświetlenia drogowego jest linią zalicznikową w związku z tym do nowo przyłączanych opraw oświetleniowych nie ma potrzeby występowania do Enea Operator Sp. z o.o. o wzrost mocy przyłączeniowej, gdyż istniejąca moc jest wystarczająca. W załączeniu umowa z Enea Operator Sp. z o.o. na świadczenie usług dystrybucji energii elektrycznej. Całość urządzeń pozostaje na majątku i w eksploatacji Inwestora, a granice stron stanowią zaciski listwy zaciskowej w złączu kablowym w kierunku instalacji odbiorczej Klienta.

6.2. Szafa oświetleniowa.

Istniejącą szafę oświetlenia ulicznego umiejscowioną w ciągu ul. Brzozowej przy stacji transformatorowej pozostaje bez zmian.

6.3. Linia kablowa oświetlenia.

Zaprojektowano linie kablową oświetlenia ulicznego kablem typu YAKY 4x35 mm^2 o łącznej długości 105/116 m. Kabel ułożyć bezpośrednio w ziemi po trasie pokazanej na mapie projektowej, na głębokości 90 cm pod powierzchnią. Kabel ułożyć na podsypce z piasku o grubości 10 cm, następnie kabel przykryć warstwą piasku również 10 cm, później ułożyć warstwę rodzimego gruntu o grubości min. 15 cm, trasę oznaczyć folią kablową koloru niebieskiego, a następnie zasypać rów kablowy, zagęszczając warstwami, teren przywrócić do stanu pierwotnego. Na kablu założyć opaski opisowe z podaniem: inwestora, typu kabla, roku ułożenia i opisu "Oświetlenie uliczne". Zapoznać się z warunkami zawartymi w uzgodnieniu z Gminy

Mosina. Na skrzyżowaniu z drogami, wjazdami kabel prowadzić w przecisku ochronnym typu SRS 75 – zgodnie z rys nr 1.

Linie kablowe należy uziemić na ich końcach oraz co 500 m – wymagana rezystancja uziemienia < 5 Ω – zgodnie z rys. nr 1.

6.4. Słupy oświetleniowe i oprawy.

Przewidziano słupy nr I/3/1, I/3/2, oświetlenia drogowego stalowe ocynkowane ośmiokątne o wysokości 6,0 m od powierzchni podłoża typu SO-6/3/F160, instalowane na fundamencie prefabrykowanych typu D16/120.

Na słupach nr I/3/1, I/3/2, zabudować wysięgnik jednoramienny o dł. 0,5 m typu W12/1/0,5 (kąt nachylenia 0^0) oraz oprawę LED typu TECEO S / 5248 / 24 LEDs 500mA NW 740 37,6W / Light Exhauster / 409052 z barwą światła: biała-neutralną. zgodnie z rys. nr 1 i 2.

Zaprojektowane oświetlenie spełnia wymagania fotometryczne stawiane klasie P3 dla jezdni. Słup należy uziemić – wymagana rezystancja uziemienia < 5 Ω i ustawić w miejscach pokazanych na mapach projektowych.

Zastosować redukcje mocy w godzinach nocnych.

- przykładowy diagram redukcji mocy w godzinach nocnych dla opraw:

1. Od momentu włączenia opraw do 22:30 - 100%
2. Od 22:30 do północy – 70%
3. Od północy do 5:00 – 60%
4. Od 5:00 do wyłączenia oprawy nad ranem 100%
5. wyłączenia oprawy nad ranem 100%

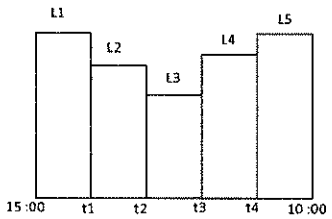

t1 :	21 :30	**t2 :**	00 :00	**t3 :**	02 :00	**t4 :**	03 :00	**t5 :**	05 :00
L1 :	100%	**L2 :**	70%	**L3 :**	50%	**L4 :**	70%	**L5 :**	100%

mgr inż. Andrzej Baraniak
Uprawnienia budowlane do projektowania i kierowania robotami budowlanymi bez ograniczeń w specjalności instalacyjnej w zakresie sieci, instalacji i urządzeń elektrycznych i elektroenergetycznych
nr ewid. uprawnień budowlanych: WKP/0218/PWOE/18

PARAMETRY TECHNICZNE OPRAWY DROGOWEJ W TECHNOLOGII LED

PARAMETRY KONSTRUKCYJNE

- budowa oprawy dwukomorowa (otwarcie komory osprzętu nie powoduje rozszczelnienia komory optycznej)
- materiał korpusu – odlew aluminium malowany proszkowo
- materiał klosza – szkło hartowane płaskie
- montaż na wysięgniku lub słupie o średnicy Ø48-60mm
- oprawa wyposażona w uniwersalny uchwyt pozwalający na montaż zarówno na wysięgniku jak i bezpośrednio na słupie, a także pozwalający na zmianę kąta nachylenia oprawy w zakresie 0-10° (montaż bezpośredni) lub 0-15° (montaż na wysięgniku)
- budowa oprawy pozwala na szybką wymianę układu optycznego oraz modułu zasilającego
- stopień odporności klosza na uderzenia mechaniczne – IK09
- szczelność komory optycznej – IP66
- szczelność komory elektrycznej – IP66
- wygląd, styl i wielkość oprawy podobny do rysunków zamieszczonych poniżej

PARAMETRY ELEKTRYCZNE I FUNKCJONALNOŚĆ

- moc maksymalna uwzględniające wszystkie straty – 40W
- znamionowe napięcie pracy – 230V/50Hz
- układ zasilający umożliwiający sterowanie sygnałem 1-10V lub DALI oraz zaprogramowania co najmniej 5-ciu stopni autonomicznej redukcji mocy i strumienia świetlnego bez sygnału zewnętrznego
- ochrona przed przepięciami – 10kV
- klasa ochronności elektrycznej: I lub II (zgodnie z projektem elektrycznym)
- oprawy oświetleniowe wyposażone w etykietę z kodem QR wraz z dodatkową naklejką do umieszczenia np. we wnęce słupowej i/lub na projekcie. Kod QR poprzez użycie dedykowanej aplikacji producenta umożliwia uzyskanie pełnej charakterystyki oprawy i dostęp do informacji takich jak:
  - parametry:
    - fotometryczne: ilość i rodzaj diod, temperatura barwowa, strumień świetlny, optyka
    - elektryczne: moc, współczynnik mocy dla mocy znamionowej, klasa ochronności, rodzaj użytego zasilacza oraz profil jego wysterowania
    - mechaniczne: stopień IP, stopień IK, kolor, waga, sposób montażu
  - dokumentacji oprawy - instrukcja montażu
  - instrukcji serwisowania w przypadku nieprawidłowego działania oprawy oświetleniowej
  - listy części zamiennych wraz z kodami producenta

PARAMETRY OŚWIETLENIOWE I POTWIERDZENIA

- rodzaj źródła światła – LED
- minimalny strumień świetlny źródeł światła – 5900lm
- zakres temperatury barwowej źródeł światła – 3900-4300K
- utrzymanie strumienia świetlnego w czasie: 90% po 100 000h (zgodnie z IES LM-80 - TM-21)
- wartości wskaźnika udziału światła wysyłanego ku górze (ULOR) zgodne z Rozporządzeniem WE nr 245/2009
- dane fotometryczne oprawy zamieszczone w programie komputerowym pozwalającym wykonać obliczenia parametrów oświetleniowych
- w przypadku zastosowania rozwiązań zamiennych należy dostarczyć źródłowe pliki obliczeniowe
- różnica danych fotometrycznych proponowanej oprawy równoważnej nie powinna być większa niż± 5% w stosunku do podanych poniżej
- sprawność układu optycznego nie mniejsza niż podana poniżej
- oprawa musi być oznakowana znakiem CE oraz posiadać deklarację zgodności
- oprawa musi posiadać aktualny certyfikat akredytowanego ośrodka badawczego potwierdzający wykonanie wyrobu zgodnie z Normami zharmonizowanymi z Dyrektywą LVD (PN-EN 60598-1/PN-EN 60598-2-3) oraz zachowanie reżimów produkcji i jej powtarzalności, zgodnie z Typem 5 wg ISO/IEC 17067, certyfikat ENEC lub równoważny
- oprawa musi posiadać aktualny certyfikat akredytowanego ośrodka badawczego potwierdzający wiarygodność podawanych przez producenta parametrów funkcjonalnych deklarowanych w momencie

wprowadzenia wyrobu do obrotu, takich jak: napięcie zasilania, pobierana moc, skuteczność świetlna, temperatura barwowa, strumień świetlny, certyfikat ENEC+ lub równoważny

PRZYKŁADOWE ZDJĘCIA, WYMIARY I KRZYWA FOTOMETRYCZNA

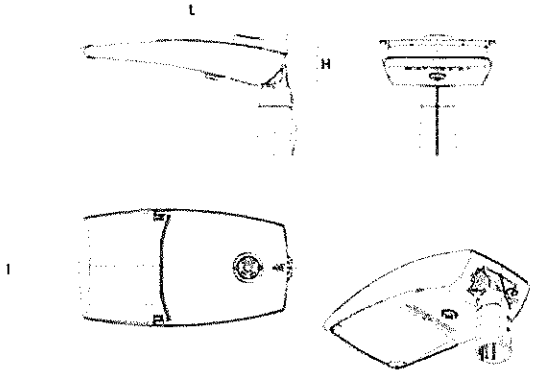

L: 450mm
H: 99mm
I: 252mm

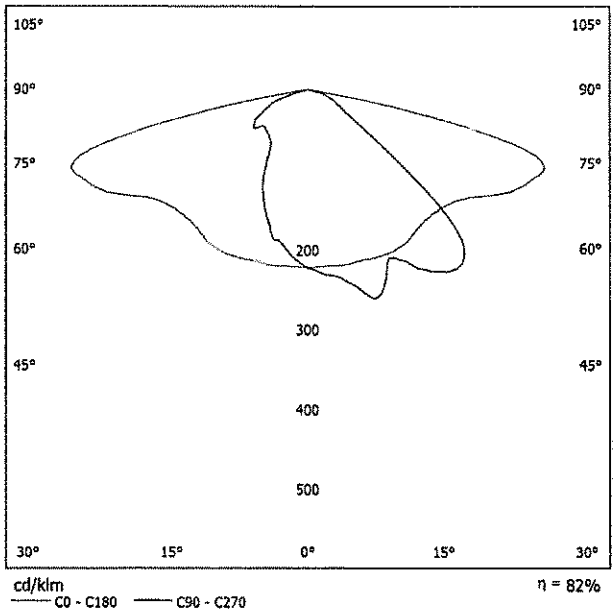

PARAMETRY TECHNICZNE SŁUPA DROGOWEGO

- słup stalowy 8 -kątny wykonany wg normy PN-EN 40 ze stali S355 z jednego arkusza blachy
- produkt cynkowany ogniowo wg PN-EN ISO 1491
- grubość ścianki we wnęce rewizyjnej min 3mm
- stopa słupa płaska o grubości min 10mm
- wielkość wnęki rewizyjnej min 70 x 400 mm
- drzwiczki licujące się z powierzchnią słupa
- wnęka rewizyjna (dolna krawędź) umiejscowiona min 500mm od poziomu gruntu
- drzwiczki rewizyjne zamykane jednym zamkiem umiejscowionym w górnej części drzwiczek,
- wewnątrz wnęki słup wyposażony w uchwyt umożliwiający mocowanie tabliczki słupowej, uchwyt uziemiający,
- typ słupa trwale oznaczony w słupie umożliwia pełną identyfikację słupa
- słup przeznaczony do montażu na fundamencie prefabrykowanym
- trzon słupa w górnej części ma 8 do 12 otworów gwintowanych do wkrętów M10 pozwalające na montaż korony/wysięgnika/belki/głowicy.

Otwory gwintowane M10 uzyskiwane w procesie wiercenia termicznego - wyeliminowane dodatkowe napawane na trzon nakrętki (jednolity trzon).

6.5. Ochrona przeciwporażeniowa.

Jako ochronę od porażeń przyjęto:

Układ samoczynnego wyłączania zasilania spełniający wymogi PN-HD 60364-4-41.

Projektuje się układ sieci oświetlenia TN-C.

Projektuje się zerowanie i uziemienie każdego słupa bednarką FeZn 25x4, ułożoną wzdłuż linii kablowej zasilającej słupy oświetlenia.

Instalowane urządzenia powinny spełniać wymagania norm oraz posiadać odpowiednie atesty. Oporność dodatkowego uziemienia roboczego linii n.n. na końcu linii i w szafce winna spełniać warunek: $Ru < 5\ \Omega$.

Ochrona przeciwporażeniowa winna spełniać wymogi podane w normie PN-HD 60364-4-41.

6.6. Uwagi końcowe.

Całość prac wykonać zgodnie z obowiązującymi przepisami PBUE I Polskimi Normami i przedmiotowymi Zarządzeniami. Po wykonaniu linii, prace podlegają inwentaryzacji geodezyjnej.

Zamieszczone w dokumentacji projektowej, specyfikacji technicznej lub innych dokumentach wymienione nazwy producentów użyto jedynie w celu przykładowym. Wszędzie gdzie są one wskazane, należy czytać w ten sposób, że towarzyszy im określenie „lub równoważne".

6.7. Informacje szczegółowe o terenie opracowania

6.7.1. Forma ochrony konserwatorskiej

Teren opracowania nie jest objęty ochroną konserwatorską. Na terenie planowanej inwestycji nie zewidencjonowano stanowisk archeologicznych oraz obiektów zabytkowych. Planowane prace nie naruszą zasad ochrony archeologicznego dziedzictwa kulturowego. W przypadku natrafienia w trakcie prac ziemnych na obiekty archeologiczne, należy zachować i zgłosić ewentualne napotkane obiekty archeologiczne do Powiatowego Konserwatora Zabytków dla powiatu poznańskiego

6.7.2 Obszar oddziaływania obiektu określono w oparciu o Prawo Energetyczne Dz. U. 2012 poz. 1059 z późniejszymi zmianami.

Obszar oddziaływania inwestycji zgodnie z art. 20 ust. 1 pkt. 1c ustawy Prawo budowlane (Dz. U. z 2013r. poz. 1409 z późn. zm.) i § 13a pkt. 1 oraz Rozporządzeniem Ministra Rozwoju z dnia 11.09.2020r. w sprawie szczegółowego zakresu i formy projektu budowlanego Dz. U. z 2020r. poz. 1609 t.j. nie wpływa negatywnie na działki sąsiednie i nie wychodzi poza obszar działki w m. Dymaczewo Stare ul. Dereniowa, dz. nr 27, 28/26, 45/7, Gmina Mosina. Na wyżej wymienionych działkach nie występuję eksploatacja górnicza. Obszar inwestycji dla dz. nr 28/26 jest objęty miejscowym planem zagospodarowania przestrzennego uchwała Nr LI/402/05 z dnia 15 grudnia 2005r, natomiast dla działek nr 27 i 45/7 jest objęty decyzją lokalizacji inwestycji celu publicznego.

mgr inż. Andrzej Baraniak
Uprawnienia budowlane do projektowania i kierowania robotami budowlanymi oraz ograniczeń w specjalności instalacyjnej w zakresie sieci, instalacji i urządzeń elektrycznych i elektroenergetycznych
nr ewid. uprawnień budowlanych: WKP/0218/PWBE/18

6.7.3. Informacje o zagrożeniach dla środowiska naturalnego

Planowana inwestycja nie wpływa negatywnie na środowisko naturalne. Nie przewiduje się emisji szkodliwych substancji do środowiska naturalnego podczas użytkowania obiektów. Nie przewiduje się również przekraczających dopuszczalnych poziomów hałasu podczas eksploatacji. Planowana inwestycja nie wpływa negatywnie na zapotrzebowanie i jakość wody oraz ilości, jakość i sposób odprowadzenia ścieków. Przyjęte w projekcie rozwiązania przestrzenne, funkcjonalne i techniczne nie wykazują wpływu obiektu budowlanego na środowisko przyrodnicze, zdrowie ludzi i inne obiekty budowlane, zgodnie z odrębnymi przepisami. Zmiany wprowadzone w trakcie realizacji i po zakończeniu prac nie zmieniają sposobu użytkowania terenu. Zastosowane w opracowaniu rozwiązania projektowe w pełni respektują przepisy dotyczące ochrony środowiska naturalnego.

6.7.4. Ocena warunków geologiczno – inżynierskich

Zakres robót budowlanych w odniesieniu do budowy sieci kablowej elektroenergetycznej (KOB XXVI), należy zaliczyć do pierwszej kategorii geotechnicznej. Grunt jaki tam występuje jest gruntem jednorodnym genetycznie i litologicznie. Projektowany wykop wykonywany będzie na głębokości max. 1,0m, szerokości 0,4m i łącznej długości 93 m wykopu oraz 12 m przecisku.

7. OBLICZENIA TECHNICZNE

7.1. Obliczenie prądów, dobór zabezpieczeń.

Dla oprawy: TECEO S / 5248 / 24 LEDs 500mA NW 740 37,6W / Light Exhauster / 409052 – 2 szt.

P = 37,6 W, In = 0,2 A,

P = 2 x 37,6 = 73,4 W

In = 2 x 0,2 A = 0,4 A

Rozbudowa istniejącego oświetlenia ulic w m. Dymaczewo Stare nie wymaga zwiększenia zabezpieczeń w istniejącej szafie oświetlenia. Nowo projektowana linia oświetlenia drogowego jest linią zalicznikową. W związku z powyższym nie ma potrzeby uzgadniania projektu w Enea Operator Sp. z o.o.

7.2. SPRAWDZENIE SKUTECZNOŚCI OCHRONY PRZECIWPORAŻENIOWEJ

Obliczenia wykonano do projektowanego oświetlenia ulicznego w m. Dymaczewo Stare ul. Dereniowa, Gmina Mosina

k * Ib * z < Uf

z - impedancja pętli zwarciowej
k - współczynnik zadziałania zabezpieczenia w czasie 5s
Ib - znamionowy prąd zabezpieczenia
Uf - wartość napięcia fazowego

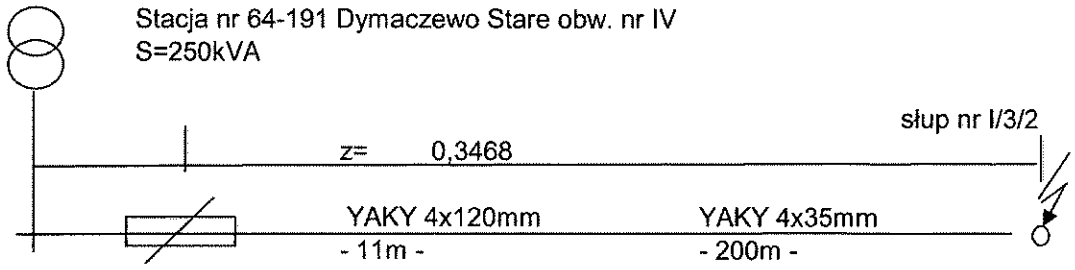

WTN 00/gG 40 A

4,2*40*0,3468*1,25 = 72,83 < 230 V

Warunek skuteczności ochrony przeciwporażeniowej dla projektowanego oświetlenia został spełniony.

mgr inż. Andrzej Baraniak
Uprawnienia budowlane do projektowania i kierowania robotami budowlanymi bez ograniczeń w specjalności instalacyjnej w zakresie sieci, instalacji i urządzeń elektrycznych i elektroenergetycznych
nr ewid. uprawnień budowlanych: WKP/0218/PWOE/18

7.3. Spadek napięcia dla oświetlenia w m. Dymaczewo Stare ul. Dereniowa, Gmina Mosina

$l = 211\ m$
$s = 35\ mm^2$

$$\Delta U_{\%} = \frac{Pm * l}{g * U^2 * s} * 100\ \%$$

$$\Delta U_{\%} = \frac{1675 * 211}{35 * 230^2 * 35} * 100\ \%$$

$$\Delta U_{\%} = 1{,}091\% < 5\%$$

spadek napięcia poniżej dopuszczalnego

mgr inż. Andrzej Baraniak
Uprawnienia budowlane do projektowania i kierowania robotami budowlanymi bez ograniczeń w specjalności instalacyjnej w zakresie sieci, instalacji i urządzeń elektrycznych i elektroenergetycznych
nr ewid. uprawnień budowlanych: WKP/0218/PWOE/18

8. Zestawienie materiałów:

Lp.	Nazwa materiału	Jedn. miary	Ilość
1.	Słup oświetlenia drogowego ośmiokątny 6,0 m typu SO-6/3/F160	szt.	2
2.	Prefabrykowany fundament D16/120	szt.	2
3.	Wysięgnik jednoramienny 0,5 m typu W12/1/0,5 kąt nachylenia wysięgnika 0^0	szt.	2
4.	Izolacyjne złącze kablowe bezpiecznikowe IZK-4-01	szt.	2
5.	Izolacyjne złącze kablowe fazowe IZK-4-02	szt.	4
6.	Izolacyjne złącze kablowe zerowe IZK-4-03	szt.	2
7.	Tabliczki ostrzegawcze	szt.	2
8.	Oprawa LED typu TECEO S / 5248 / 24 LEDs 500mA NW 740 37,6W / Light Exhauster / 409052	szt.	2
9.	Piasek	m^3	7,5
10.	Kabel YAKY 4*35 mm^2	m	116
11.	Folia kablowa koloru niebieskiego (długość wykopu)	m	93
12.	Przewód YDY 3*2,5 mm^2	m	14
13.	Bednarka ocynkowana 25x4	m	116
14.	Przecisk ochronny SRS 75 mm	m	12
15.	Uziom prętowy UPB16/1500	szt.	3
16.	Grot do uziomu Ø 16	szt.	1
17.	Uziom prętowy – z przyspawanym łącznikiem krzyżowym UPB16/1500 + UKP	szt.	1

9.Plany projektowe i schematy

mgr inż. Andrzej Baraniak
Uprawnienia budowlane do projektowania i kierowania robotami budowlanymi bez ograniczeń w specjalności instalacyjnej w zakresie sieci, instalacji i urządzeń elektrycznych i elektroenergetycznych
nr ewid. uprawnień budowlanych: WKP/0218/PWOE/18

PODPIS ZAUFANY
MARCIN MATYSIAK
22.04.2022 21:29:31 (GMT+2)
Dokument opatrzony elektronicznym podpisem zaufanym

MAPA DO CELÓW PROJEKTOWYCH
SKALA 1: 500

Województwo: wielkopolskie
Powiat : poznański
Nazwa i ident. jedn. Ewid.:
302110_5 Mosina
Nazwa i ident. obrębu ewid.:
302110_5.0006 Dymaczewo Stare
Miejscowość : Dymaczewo Stare
Sekcja: 6.173.10.03.4.1
Układ współrzędnych: 2000
Układ wysokości : PL_KRON86_NH

Nie wyklucza się istnienia w terenie innych nie wykazanych na niniejszej mapie urządzeń podziemnych. które nie były zgłoszone do inwentaryzacji lub o których brak jest informacji w instytucjach branżowych.

Nie badano KW pod względem służebności
Zakres opracowania.....
aktualny .na dzień:15 kwietnia 2022r.

Poświadczam, że niniejszy dokument został opracowany w wyniku prac geodezyjnych i kartograficznych, których rezultaty zawiera operat techniczny pozytywnie zweryfikowany. Jednocześnie informuję, że jestem świadomy odpowiedzialności karnej za złożenie fałszywego oświadczenia.	
Organ służby geodezyjnej, który otrzymał zgłoszenie.	**Starosta Poznański**
Identyfikator zgłoszenia prac geodezyjnych.	**GKG.GZZ.4071.5547.2022**
Wykonawca prac geodezyjnych.	**GEOFRAN GEODEZJA URBANISTYKA MARCIN MATYSIAK 61-160 Czapury ul. Pomarańczowa 5/2 NIP 9950054133 Tel. 668667741 mail: geofran@op.pl**
Nr oraz data sporządzenia dokumentu zawierającego wynik pozytywnej weryfikacji.	**P1 22.04.2022**
Imię i nazwisko oraz nr uprawnień zawodowych kierownika prac.	**Marcin Matysiak geodeta uprawniony nr uprawnień 21557**

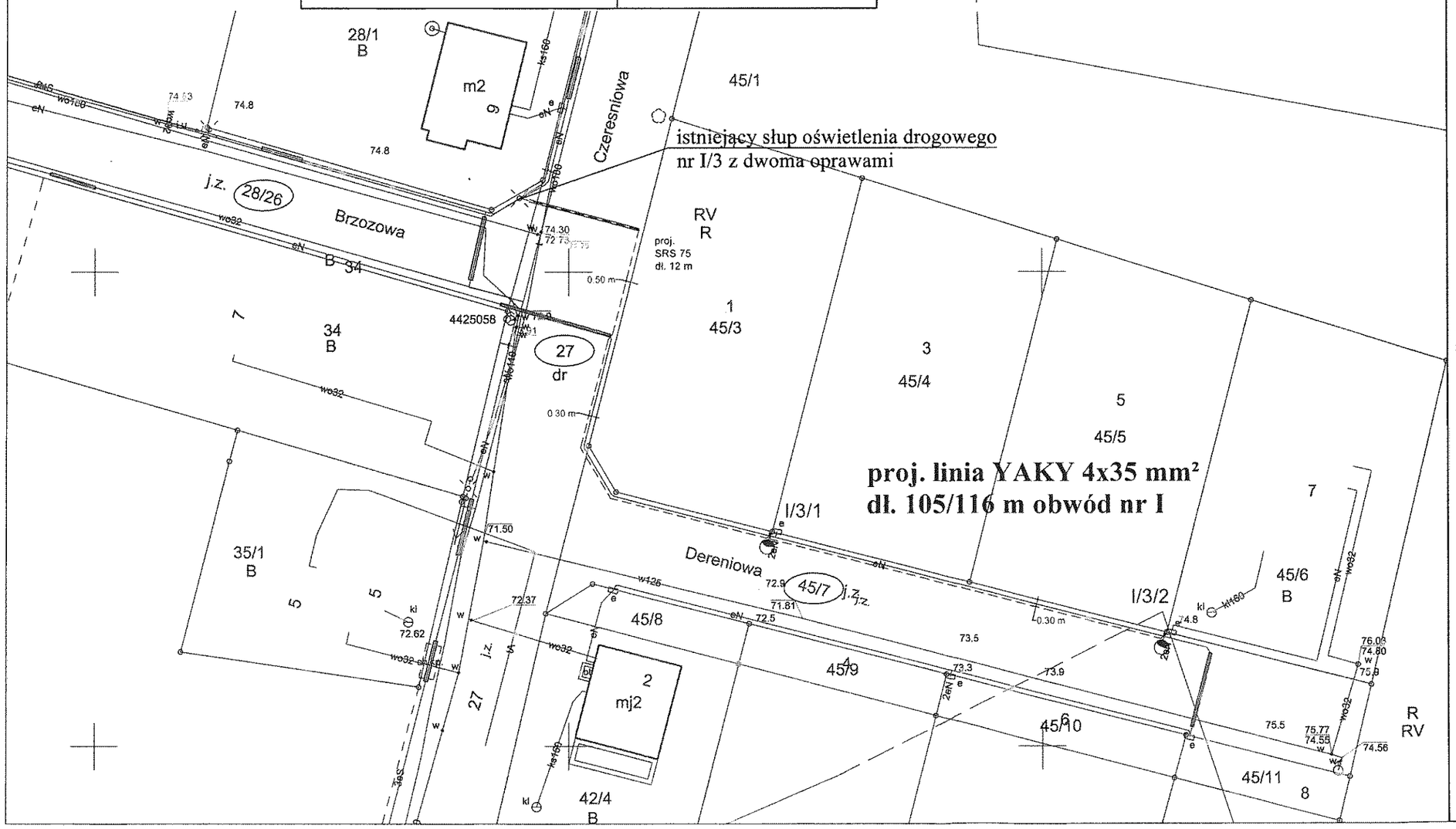

UKŁAD SIECI OŚWIETLENIA TN-C
SYSTEM OCHRONNY OD PORAŻEŃ: SAMOCZYNNE WYŁĄCZENIE ZASILANIA

Uwaga!
1. Trasę linii kablowej winien wytyczyć uprawniony geodeta
2. Linie kablową układać zgodnie z normą SEP-E-004
3. Prace ziemne w pobliżu istniejących urządzeń wykonać ręcznie
4. Przed wykonaniem prac wykonawca musi zapoznać się z uwagami podanymi w uzgodnieniach , zgodach, opiniach oraz decyzjach
5. W miejscach skrzyżowań z istniejącymi urzędzeniami oraz drogami projektowane kable układać w rurach ochronnych

LEGENDA:

proj. uziemienie słupów oświetleniowych R≤ 5 Ω

proj. słup oświetlenia drogowego typu SO-6/3/F160 z wysięgnikiem typu W12/1/0,5 oraz oprawą typu TECEO S / 5248 / 24 LEDs 500mA NW 740 37,6W / Light Exhauster / 409052

proj. linia kablowa typu YAKY 4x35 mm² o łącznej dł. 105/116 m

proj. przecisk ochronny typu SRS 75 łączna długość 12 m

Za zgodność z oryginałem mapy

mgr inż. Andrzej Baraniak
Uprawnienia budowlane do projektowania i kierowania robotami budowlanymi bez ograniczeń w specjalności instalacyjnej w zakresie sieci, instalacji i urządzeń elektrycznych i elektroenergetycznych
nr ewid. uprawnień budowlanych WKP/0218/PWOE/18

Inwestor: Gmina Mosina Pl 20 Października 1 62-050 Mosina	Projektował	mgr inż. Andrzej Baraniak Nr uprawnień WKP/0218/PWOE/18	
	Opracował	mgr inż. Przemysław Witkowski	
Projekt linii kablowej oświetlenia drogowego w m. Dymaczewo Stare ul. Dereniowa, Gmina Mosina			Nr Rys. 1

56

LEGENDA:

proj. uziemienie słupów oświetleniowych R≤ 5 Ω

proj. słup oświetlenia drogowego typu SO-6/3/F160 z wysięgnikiem typu W12/1/0,5 oraz oprawą typu TECEO S / 5248 / 24 LEDs 500mA NW 740 37,6W / Light Exhauster / 409052

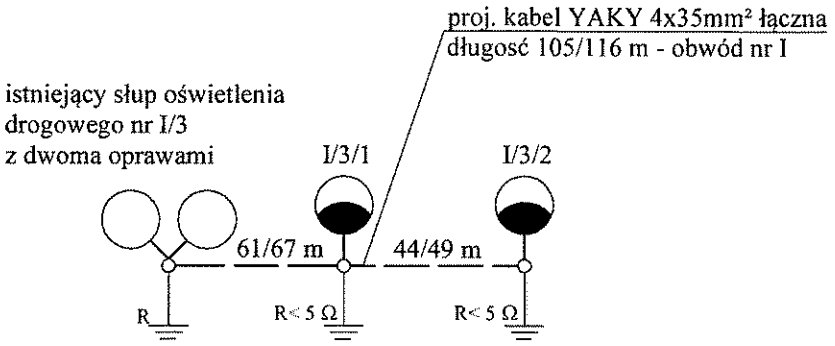

UKŁAD SIECI OŚWIETLENIA TN-C
SYSTEM OCHRONNY OD PORAŻEŃ:
SAMOCZYNNE WYŁĄCZENIE ZASILANIA
WYKONAĆ ZEROWANIE SŁUPÓW

Inwestor: Gmina Mosina Plac 20 Października 1 62-050 Mosina	Projektował:	mgr inż. Andrzej Baraniak Nr uprawnień WKP/0218/PWOE/18	
	Opracował:	mgr. inż. Przemysław Witkowski	
Schemat ideowy oświetlenia drogowego w m. Dymaczewo Stare ul. Dereniowa, Gmina Mosina			Nr Rys. 2

Przekrój poprzeczny ułożenia kabla energetycznego nn 0,4 kV

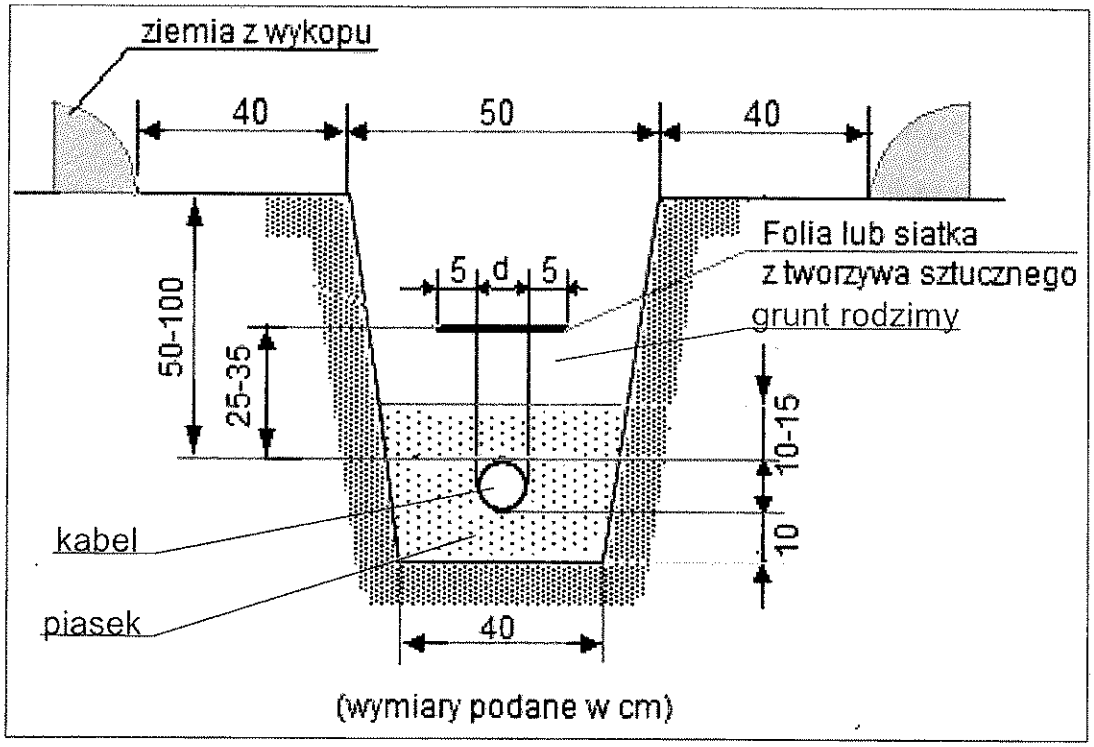

Uwagi:
W miejscach zbliżeń i skrzyżowań z istniejącą infrastrukturą techniczną prace wykonywać ręcznie bez urzycia sprzętu mechanicznego

Inwestor: Gmina Mosina Plac 20 Października 1 62-050 Mosina	Projektował:	mgr inż. Andrzej Baraniak Nr uprawnień WKP/0218/PWOE/18	
	Opracował:	mgr. inż. Przemysław Witkowski	
Schemat ułożenie kabla oświetlenia drogowego w m. Dymaczewo Stare ul. Dereniowa, Gmina Mosina			Nr Rys. 3

Data 08.06.2022

DIALux

ul. Dereniowa, Dymaczewo Stare, gm. Mosina

mgr inż. Andrzej Baraniak
Uprawnienia budowlane do projektowania i kierowania robotami budowlanymi bez ograniczeń w specjalności instalacyjnej w zakresie sieci, instalacji i urządzeń elektrycznych i elektroenergetycznych
nr ewid. uprawnień budowlanych: WKP/6218/PWOE/18

59

Treść

SYT. 1 · -

DIALux

Lista opraw

Φ_{razem}	P_{razem}	Skuteczność świetlna
19748 lm	150.4 W	131.3 lm/W

Szt.	Producent	Numer artykułu	Nazwa artykułu	P	Φ	Skuteczność świetlna
4			TECEO S / 5248 / 24 LEDs 500mA NW 740 37,6W / Light Exhauster / 409052	37.6 W	4937 lm	131.3 lm/W

SYT. 1 · -

Podsumowanie (do EN 13201:2015)

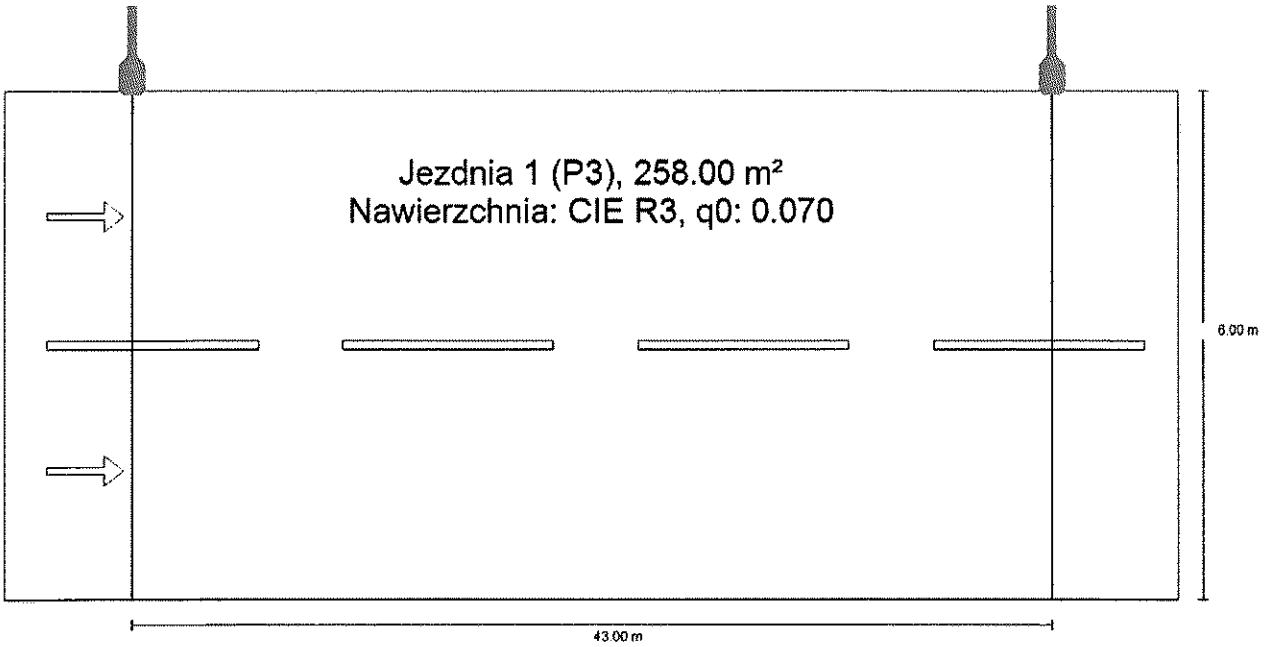

62

SYT. 1 · -

Podsumowanie (do EN 13201:2015)

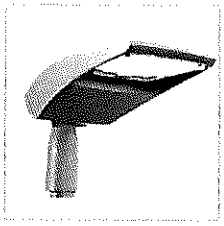

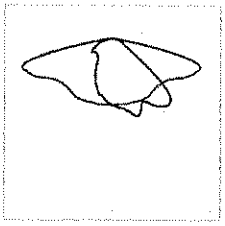

Producent		P	37.6 W
Nazwa artykułu	TECEO S / 5248 / 24 LEDs 500mA NW 740 37,6W / Light Exhauster / 409052	Φ_{Lampa}	5999 lm
		Φ_{Oprawa}	4937 lm
Wyposażenie	1x 24 LEDs 500mA NW 740	η	82.30 %

TECEO S / 5248 / 24 LEDs 500mA NW 740 37,6W / Light Exhauster / 409052 (z jednej strony u góry)

Odstęp słupa	43.000 m
(1) Wysokość punktu świetlnego	6.200 m
(2) Nawis punktu świetlnego	-0.210 m
(3) Nachylenie wysięgnika	0.0°
(4) Długość wysięgnika	0.500 m
Godziny pracy w ciągu roku	4000 h: 100.0 %, 37.6 W
Zużycie	864.8 W/km
ULR / ULOR	0.00 / 0.00
Maks. natężenia światła W każdym kierunku tworzącym podany kąt z dolną linią pionową przy zainstalowanym i gotowym do użytku oświetleniu.	≥ 70°: 647 cd/klm ≥ 80°: 131 cd/klm ≥ 90°: 0.00 cd/klm
Klasa natężenia oświetlenia Wartości natężenia światła w [cd/klm] do obliczania klasy natężenia światła odnoszą się do strumienia świetlnego lampy, zgodnie z EN 13201:2015.	G*2
Klasa wskaźnika olśnienia	D.5

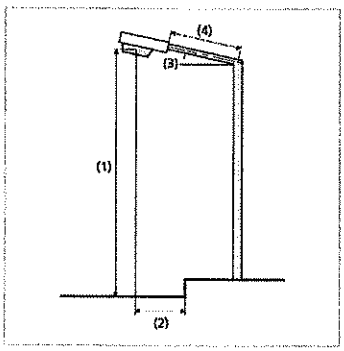

SYT. 1 · -

Podsumowanie (do EN 13201:2015)

Wyniki dla pól oceny

	Rozmiar	Obliczono	Zad.	Kontrola
Jezdnia 1 (P3)	E_m	8.08 lx	[7.50 - 11.25] lx	✓
	E_{min}	1.81 lx	≥ 1.50 lx	✓

Obliczono współczynnik konserwacji 0.80 dla instalacji.

Wyniki dla wskaźników wydajności energetycznej

	Rozmiar	Obliczono	Zużycie
SYT. 1	D_p	0.018 W/lx*m²	-
TECEO S / 5248 / 24 LEDs 500mA NW 740 37,6W / Light Exhauster / 409052 (z jednej strony u góry)	D_e	0.6 kWh/m² rok,	150.4 kWh/rok

Typ *Type*	Przekrój *Profile*	h [m]	t [mm]	Ø g / Ø d g/d [mm]	a x b [mm]	h_r [mm]		maksymalna powierzchnia wiatrowa [m²] *max wind area* — strefa wiatrowa / *wind zone* I do 300 m n.p.m.	II do 300 m n.p.m.	III do 450 m n.p.m.	[kg]	h_w [m]	M [kNm]	T [kN]	[kg]
CN 6/2,5/60/F160	◎	6	2,5	60/127	85x400	500	D16/120	0,43	0,25	0,33	30	-	3,95	1,25	40
CN 6/2,5/60/W	◎	6	2,5	60/127	85x400	600	-	0,43	0,25	0,33	30	1	3,95	1,25	46
CN 6/3/60/F160	◎	6	3	60/127	85x400	500	D16/120	0,63	0,39	0,50	40	-	4,83	1,16	47
CN 6/3/60/W	◎	6	3	60/127	85x400	600	-	0,63	0,39	0,49	40	1	4,83	1,16	54
CN 6/4/64/F160	◎	6	4	61/128	85x400	500	D16/140	1,05	0,69	0,85	40	-	6,85	1,49	62
CN 6/4/64/W	◎	6	4	61/128	85x400	600	-	1,05	0,69	0,85	40	1	6,85	1,49	72
CN 6/3/76/F160	◎	6	3	76/143	85x400	500	D16/140	0,99	0,64	0,79	40	-	6,66	1,45	56
CN 6/3/76/W	◎	6	3	76/143	85x400	600	-	0,99	0,65	0,80	40	1	6,66	1,45	63
CN 6/4/76/F160	◎	6	4	76/143	85x400	500	D16/140	1,58	1,06	1,29	40	-	9,39	1,85	71
CN 6/4/76/W	◎	6	4	76/143	85x400	600	-	1,58	1,07	1,29	40	1	9,39	1,85	83
SO 6/3/F160	⬡	6	3	60/160	100x400	500	D16/120	0,89	0,54	0,70	50	-	6,50	1,62	53
SO 6/4/F160	⬡	6	3	60/161	100x400	500	D16/160	2,28	1,55	1,86	50	-	13,44	2,77	71
SX 6/3/F220	⬡	6	3	60/189	100x400	500	D22/150	2,31	1,57	1,89	50	-	13,56	2,85	67
SX 6/4/F220	⬡	6	4	63/190	100x400	500	D22/180	3,80	2,63	3,14	50	-	20,49	4,00	86
SRN 6-3/60/F160	○	6	2,9-4	60/114	85x400	600	D16/120	0,54	0,31	0,41	15	-	4,63	1,13	49
SRN 6-3/60/W	○	6	2,9-4	60/114	85x400	600	-	0,54	0,31	0,41	15	1	4,59	1,14	56
CN 7/3/60/F160	◎	7	3	60/138	85x400	500	D16/120	0,59	0,35	0,45	40	-	6,02	1,29	58
CN 7/3/60/W	◎	7	3	60/138	85x400	600	-	0,59	0,35	0,45	40	1,2	6,02	1,29	68
CN 7/4/64/F160	◎	7	4	61/139	85x400	500	D16/140	1,02	0,65	0,81	40	-	8,66	1,65	77
CN 7/4/64/W	◎	7	4	61/139	85x400	600	-	1,01	0,65	0,81	40	1,2	8,66	1,65	90
CN 7/3/76/F160	◎	7	3	76/154	85x400	500	D16/140	0,88	0,56	0,70	40	-	7,96	1,54	67
CN 7/3/76/W	◎	7	3	76/154	85x400	600	-	0,89	0,57	0,70	40	1,2	7,96	1,54	78
CN 7/4/76/F160	◎	7	4	76/154	85x400	500	D16/160	1,46	0,98	1,19	40	-	11,34	2,02	87
CN 7/4/76/W	◎	7	4	76/154	85x400	600	-	1,46	0,98	1,19	40	1,2	11,34	2,02	103
SO 7/3/F160	⬡	7	3	60/160	100x400	500	D16/140	0,97	0,6	0,76	50	-	9,25	1,98	62
SO 7/4/F160	⬡	7	3	60/161	100x400	500	D16/160	1,70	1,12	1,37	50	-	13,7	2,61	82
SX 7/3/F220	⬡	7	3	60/189	100x400	500	D22/150	1,73	1,13	1,39	50	-	13,8	2,69	76
SX 7/4/F220	⬡	7	4	63/190	100x400	500	D22/180	2,93	1,99	2,40	50	-	20,88	3,69	99
SRN 7-3/60/F160	○	7	2,9-4	60/114	85x400	600	D16/120	0,34	0,16	0,23	15	-	4,64	1,12	57
SRN 7-3/60/W	○	7	2,9-4	60/114	85x400	600	-	0,34	0,16	0,23	15	1,2	4,64	1,12	66

⬡ - ośmiokąt / *octagonal-conical* ○ - rura / *tubular* ◎ - stożek / *round-conical*

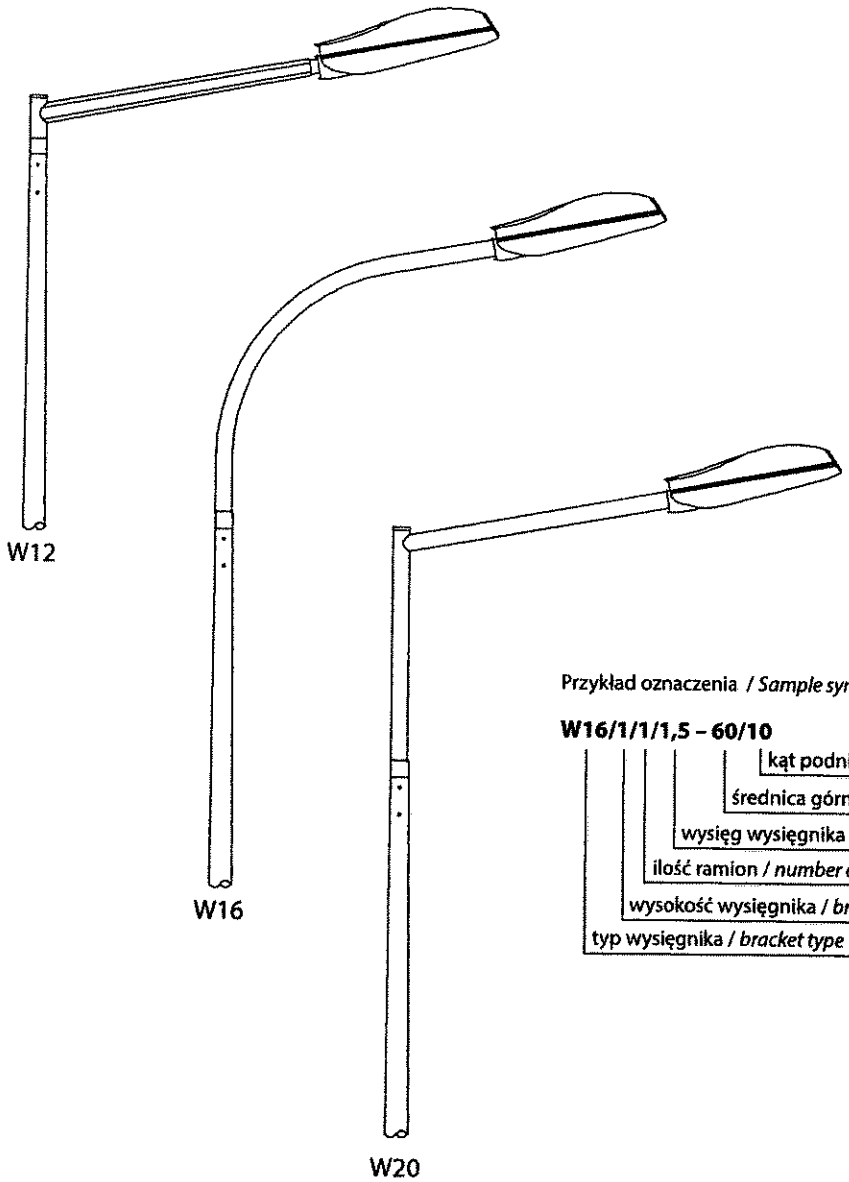

Przykład oznaczenia / *Sample symbol*

W16/1/1/1,5 – 60/10

- kąt podniesienia / lantern fixing angle
- średnica górna słupa / top diameter of the pole
- wysięg wysięgnika / *bracket length* [m]
- ilość ramion / *number of arms*
- wysokość wysięgnika / *bracket height* [m]
- typ wysięgnika / *bracket type*

Typ wysięgnika *Bracket type*	Maksymalna ilość ramion *Maximum number of arms*			w				h_p				
	słup *pole* Ø 60	słup *pole* Ø 76	maszt *mast* Ø 103	0,5 m Ø 60	1 m Ø 60	1,5 m Ø 60	2 m Ø 103	0,2 m	1 m	2 m	Ø 48	Ø 60
W12	2	2	6	✓	✓	✓	✓	✓			✓	
W16	2	2	4		✓	✓	✓		✓	✓		✓
W20	2	3	6	✓	✓	✓	✓	✓	✓	✓		✓